Tomariki

Communication spot

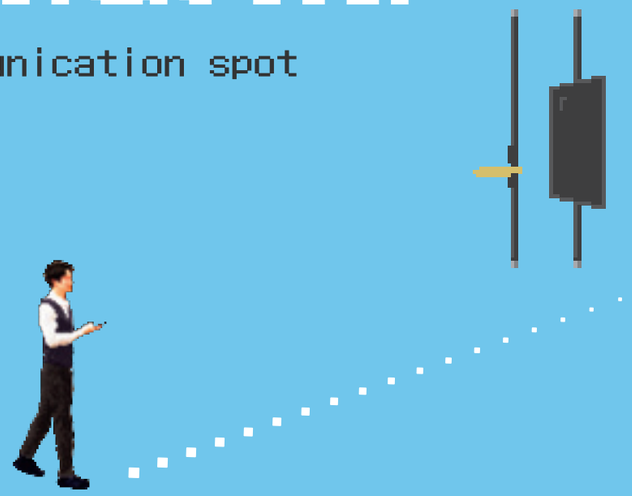

Ricola

Communication spot

？？？からふみだす

？？？からふみだす

ゴールを目指して、まっすぐ走り続ける毎日だけど、
気のおもむくままに入った道がゴールへの近道だったことに、
あとから気づく…なんてこともあるんじゃないかな？

ひとりで考えていても、答えは見つからない。

場所を変えてみたり、誰かと言葉を交わしてみたり…
いつものルートから、今日はちょっぴりふみだしてみようか。

？？？からふみだす

？？？からふみだす

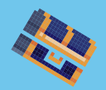

▶ ふみだしてみる？

特許出願中　意匠登録済

Tomariki

クリエーショントリガー

飛ぶ鳥が止まって羽を休めるように、仕事の合間に立ち寄った人が、息抜きしたり、気分転換したり。コミュニケーションのきっかけ(トリガー)の場として、発見・発想・共感を生み、共創(コ・クリエーション)を促します。

Ricola

ブリコラージュ

手元に今ある材料を寄せ集め、組み合わせて、試行錯誤しながら物を作る考え方のことです。ブリコラージュのプロセスで、自由な発想や斬新なアイデアが生まれるように、試行錯誤や模索が起こる創造的な対話を創り出します。

Tomariki

会議室からふみだす

「会議室」は少し堅いと感じる場面では、風通しのいいオープンスペースを利用。モニターがあれば、ビジネスシーンも快適。マジメからカジュアルまで、場の選択肢が広がれば、テーマやメンバーにぴったり合った雰囲気がいつでも対話を後押ししてくれるようになる。

なごやかなムードで、コミュニケーションは以心伝心レベル！このプロジェクトはもう成功まちがいなし！

Tomariki・Ricola

決まったスケジュールからふみだす

集中作業に疲れたら、ちょっぴり休憩。立つことで血行が良くなり、フットワーク軽く再び仕事に戻れるはず。ブレイクタイムだけでなく、スキマ時間に利用したっていい。使い方は自由。めぐり会う人との会話で新たな一面を知り、関係がさらに深まっていく。

※電気工事別途

休憩中のAさんと、外出から戻ったBさんは、お互いにキャンプが趣味と知り意気投合した

Cさんは、通りすがりのDさんを輪に引き入れた・・・話が盛り上がった！Eさんの頼れる同僚が１人増えた！

Ricola

いつもの世界からふみだす

フリーアドレスのはずなのに、いつもだいたい同じ席に座っている…。そんなこう着状態を打ち破る、中央のミーティングスペース。お互いのアイデアに触発されて多様な意見が生まれ、発想もコミュニケーションも次第に解きほぐされていく。

Tomariki・Ricola

一人の〇〇からふみだす

行き詰まったときは、会議未満・雑談以上のプチ相談を気軽に。通路を向くサイネージには、社員の自己紹介やくだけたムードのつぶやき、イベントのお知らせが映し出される。1人×アイデア＝？？？出会いとの掛け算で、新たな世界の扉が開くかも…！

Fさんは先輩のGさんに相談した。GさんがFさんのひらめきを引き出し、新しいアイデアが生まれた！

■ 詳細

＊電気工事別途　単位:mm

CH	2400≦CH≦3000

上留め金具取付け部分には、天井下地材が必要です。また、床固定には補強が必要となる場合がございます。

デスク付タイプ

デスク天板耐荷重 15kg

寸法(ローデスク)	
デスク高さ(H)	720
コンセント高さ(EH1)	827
寸法(ハイデスク)	
デスク高さ(H)	1000
コンセント高さ(EH1)	1107
コンセント差込口	
定格:125V 15A	
重量	
CH3000のとき	約18kg
※デスク部 約1.5kgを含む	

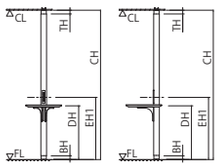

デスク+照明付タイプ

※記載以外はデスク付タイプと共通

デスク天板耐荷重　15kg

寸法(ローデスク)	
照明高さ(SH)	2000
寸法(ハイデスク)	
照明高さ(SH)	2000
重量	
CH3000のとき	約19.2kg
※デスク部 約1.5kg、照明部 1.2kgを含む	
照明(ローデスク・ハイデスク共通)	
定格:AC100V 0.07A 50/60Hz	
寸法:L250×W60×H95	
発光色:3000K、消費電力:4.6W	
重量:1.2kg	

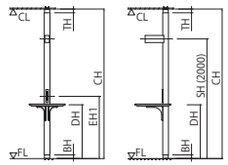

モニター対応タイプ

※記載以外はデスク付タイプと共通

寸法	
モニター高さ(MH) 中心位置にて	1400
モニター端子・ コンセント高さ	MH1＋92
モニター端子	
F型接栓(JEITA企画RC-5223C) 定格:適用周波帯 10MHz～3224MHz 電流通過容量 1A 30V AC、0.8A 15V DC	
コンセント差込口	
定格:125V 15A	
重量	
CH3000のとき	約16.5kg
モニター固定金具	別途(変動)
注)モニター本体重量を含まず	

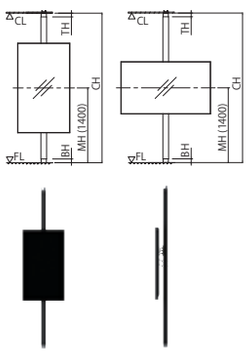

デスク+モニター対応タイプ

※記載以外はデスク付タイプ、モニター対応タイプと共通

寸法(ローデスク)	
デスク高さ(H)	720
コンセント高さ(EH1)	827
モニター高さ(MH) 中心位置にて　モニターサイズにより変動	
寸法(ハイデスク)	
デスク高さ(H)	1000
コンセント高さ(EH1)	1107
モニター高さ(MH) 中心位置にて　モニターサイズにより変動	
重量	
CH3000のとき	約18kg
モニター固定金具	別途(変動)
※デスク部 約1.5kgを含む	
注)モニター本体重量を含まず	

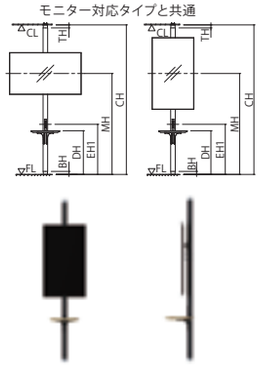

■仕様一覧表

単位:mm

本体	ポール	機械構造用炭素鋼鋼管(STKM t2.8)塗装仕上げ
	カバー材	アルミニウム合金押出形材(A6063S-T5)塗装仕上げ カバー材塗装色:シルバーメタリック※
部材	上留め金具	溶融亜鉛メッキ鋼板(SGCCt1.2)塗装仕上げ 溶融亜鉛メッキ鋼板(SGHCt1.6)塗装仕上げ
	下留め金具	溶融亜鉛メッキ鋼板(SGHCt1.6)塗装仕上げ 溶融亜鉛メッキ鋼板(SGHCt3.2)塗装仕上げ
デスク	天板	ゴム集成材 t30 ウレタン塗装仕上げ
	受材	溶融亜鉛メッキ鋼板(SGHCt1.6)塗装仕上げ
照明		電気亜鉛メッキ鋼板(SECC)塗装仕上げ 照明カバー塗装色:シルバーメタリック
モニター固定金具		溶融亜鉛メッキ鋼板(SGHCt1.6)塗装仕上げ 溶融亜鉛メッキ鋼板(SGHCt2.3)塗装仕上げ

■塗装仕上げ…メラミン樹脂焼付塗料 もしくは ポリエステル樹脂焼付塗料
もしくは アクリル樹脂焼付塗料

※塗装色については、その他のカラーも対応可能です。

■カラーバリエーション

ポール

F30　F202　18M-144 (Genesis White)

デスク天板

クリア　ホワイト　ブラウン

塗装はサテン調塗装、その他カラーも対応可能です。
印刷色は実際の色と異なります。
色見本によるご確認をおすすめします。

■ 詳細

＊電気工事別途　単位:mm

CH	≦3000

丸テーブルタイプ

デスク天板耐荷重　15kg

※記載以外は丸テーブルタイプと共通

テーブル	
天板寸法(径)	630
天板高さ	1010

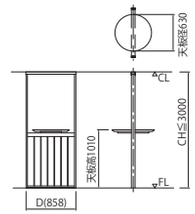

縦ルーバータイプ　横ルーバータイプ　パネルタイプ　ポリカタイプ

角テーブルタイプ

デスク天板耐荷重 15kg

※記載以外は丸テーブルタイプと共通

テーブル	
天板	W1800/W2100×630
天板高さ	1010

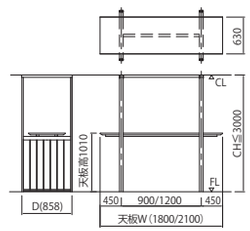

縦ルーバータイプ(W1800)　縦ルーバータイプ(W2100)

■仕様一覧表

単位:mm

フレーム	笠木	冷間圧延鋼板(SPCC t1.2)塗装仕上げ
	巾木	冷間圧延鋼板(SPCC t1.0)塗装仕上げ
	床レール	冷間圧延鋼板(SPCC t1.2)塗装仕上げ
	縦枠	冷間圧延鋼板(SPCC t1.6)塗装仕上げ
	中間枠	熱間圧延鋼板(SPHC t2.3)塗装仕上げ
テーブル	天板	ゴム集成材(t30)ウレタン塗装仕上げ
	天板受け	熱間圧延鋼板(SPHC t2.3)塗装仕上げ 熱間圧延鋼板(SPHC t3.2)塗装仕上げ
パネル	表面材	溶融亜鉛メッキ鋼板(SGCC t0.6)塗装仕上げ
	充填材	石膏ボード(t8.0)
ポリカ		ポリカーボネイト板(t5.0)
押え(パネル・ポリカ共通)		ビード
枠・ルーバー		アルミニウム合金押出形材(A6063S-T5)塗装仕上げ

■カラーバリエーション

フレーム

FSD03 シーサイドホワイト※　FSD04 サンドブラック※

※サテン調塗装色
表面に微細な凹凸があり、細かな砂を吹き付けたようなマットな表情を持つ仕上がりです。

パネル

F30　F102

ポリカーボネイトもお選びいただけます

テーブル天板

クリア　ホワイト　ブラウン

フレーム・パネルの塗装はその他カラーも対応可能です。
印刷色は実際の色と異なります。
色見本によるご確認をおすすめします。

コマニー株式会社
〒923-8502 石川県小松市工業団地1-93　https://www.comany.co.jp
□お問い合わせ・ご相談はお客様相談係へ
月曜～金曜(土・日・祝祭日を除く) 9:00AM～5:00PM　0120-832-323
販売ネットワーク

第3版
○このカタログの内容は2024年8月現在のものです。○商品改良のため予告なく仕様を変更する場合があります。あらかじめご了承ください。
○カタログの写真は印刷のため、商品の色と多少異なる場合があります。
A2303-③・1-500

Tomariki

特許出願中　意匠登録済

■ 詳細

＊電気工事別途　単位:mm

CH	2400≦CH≦3000

上留め金具取付け部分には、天井下地材が必要です。また、床固定には補強が必要となる場合がございます。

デスク付タイプ

デスク天板耐荷重　15kg

寸法	ローデスク	ハイデスク
デスク高さ(H)	720	1000
コンセント高さ(EH1)	827	1107

コンセント差込口

定格:125V 15A

重量

CH3000のとき　約18kg
※デスク部 約1.5kgを含む

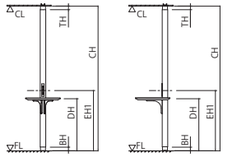

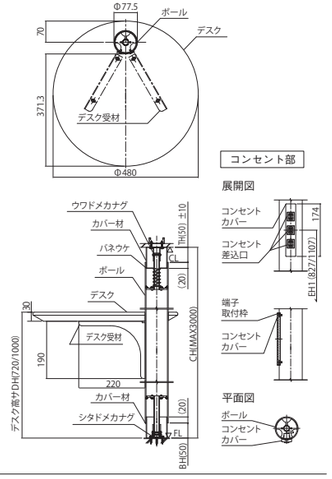

モニター対応タイプ

※記載以外の箇所はデスク付タイプと共通

寸法

モニター高さ(MH)
中心位置にて　1400

モニター端子・
コンセント高さ　MH1＋92

モニター端子

F型接栓(JEITA企画RC-5223C)
定格:適用周波帯 10MHz～3224MHz
電流通過容量 1A 30V AC、0.8A 15V DC

コンセント差込口

定格:125V 15A

重量

CH3000のとき　約16.5kg
モニター固定金具　別途(変動)
注)モニター本体重量を含まず

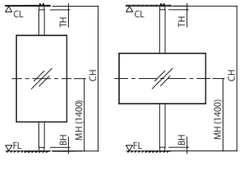

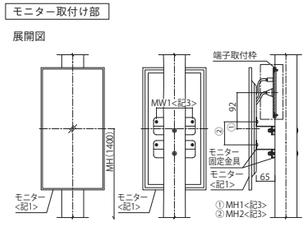

<記1>モニター制限…55型以下、重量35kg以下
<記2>モニター端子不要の場合コンセント差込口とする
<記3>取付モニター背面穴位置を確認して指示する

デスク+照明付タイプ

デスク天板耐荷重　15kg　※記載以外はデスク付タイプと共通

寸法(ローデスク・ハイデスク共通)

照明高さ(SH)　2000

重量

CH3000のとき　約19.2kg
※デスク部 約1.5kg、照明部 1.2kgを含む

照明(ローデスク・ハイデスク共通)

定格:AC100V 0.07A 50/60Hz
寸法:L250×W60×H95
発光色:3000K、消費電力:4.6W
重量:1.2kg

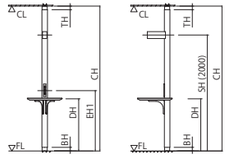

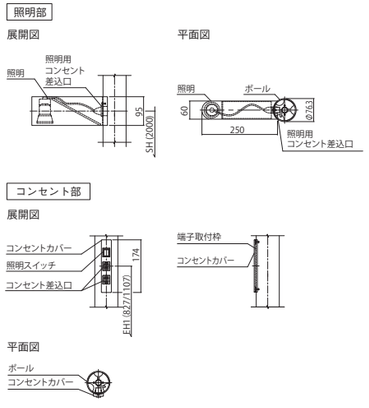

デスク+モニター対応タイプ

デスク天板耐荷重15kg　※記載以外はデスク付タイプ、モニター対応タイプと共通

寸法	ローデスク	ハイデスク
デスク高さ(H)	720	1000
コンセント高さ(EH1)	827	1107
モニター高さ(MH) 中心位置にて	モニターサイズにより変動	

重量

CH3000のとき　約18kg
モニター固定金具　別途(変動)
※デスク部 約1.5kgを含む
注)モニター本体重量を含まず

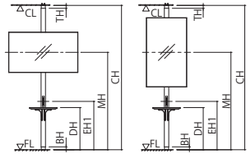

■仕様一覧表

単位:mm

本体	ポール	機械構造用炭素鋼鋼管(STKM t2.8)塗装仕上げ
	カバー材	アルミニウム合金押出形材(A6063S-T5)塗装仕上げ カバー材塗装色:シルバーメタリック®
部材	上留め金具	溶融亜鉛メッキ鋼板(SGCCt1.2)塗装仕上げ 溶融亜鉛メッキ鋼板(SGHCt1.6)塗装仕上げ
	下留め金具	溶融亜鉛メッキ鋼板(SGHCt1.6)塗装仕上げ 溶融亜鉛メッキ鋼板(SGHCt3.2)塗装仕上げ
デスク	天板	ゴム集成材 t30 ウレタン塗装仕上げ
	受材	溶融亜鉛メッキ鋼板(SGHCt1.6)塗装仕上げ
照明		電気亜鉛メッキ鋼板(SECC)塗装仕上げ 照明カバー塗装色:シルバーメタリック
モニター固定金具		溶融亜鉛メッキ鋼板(SGHCt1.6)塗装仕上げ 溶融亜鉛メッキ鋼板(SGHCt2.3)塗装仕上げ

■塗装仕上げ…メラミン樹脂焼付塗料 もしくは ポリエステル樹脂焼付塗料 もしくは アクリル樹脂焼付塗料

※塗装色については、その他のカラーも対応可能です。

Ricola

■ 詳細

＊電気工事別途　単位:mm

CH	≦3000

丸テーブルタイプ

テーブル天板耐荷重 15kg

テーブル

天板寸法(径)	630
天板高さ	1010

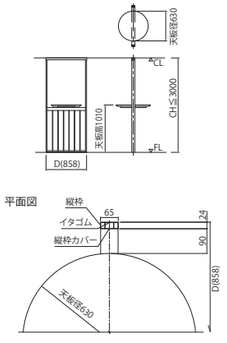

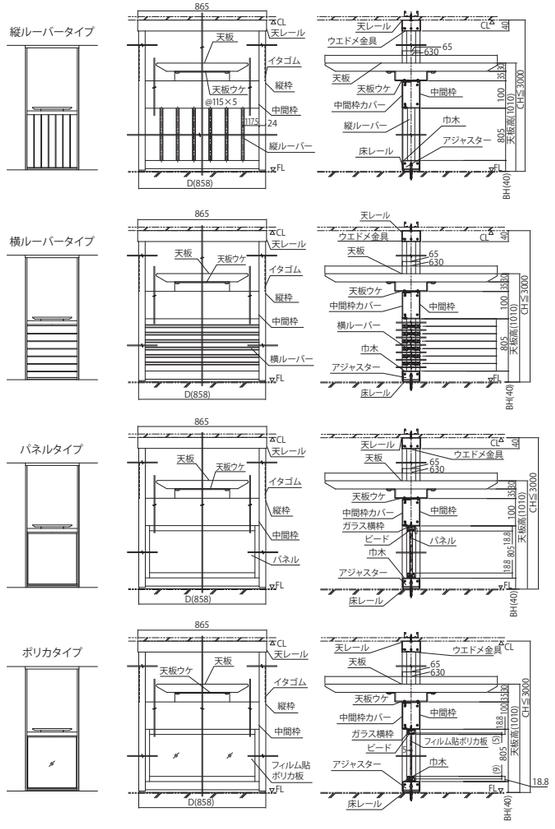

角テーブルタイプ

デスク天板耐荷重　15kg

テーブル

天板	1800×630/2100×630
天板高さ	1010

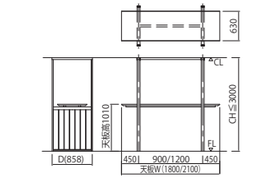

平面図

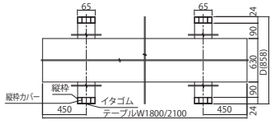

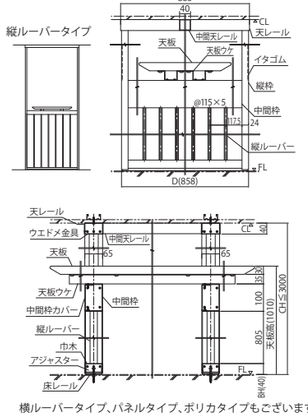

横ルーバータイプ、パネルタイプ、ポリカタイプもございます。
詳細は左記の丸テーブルタイプをご参照ください。

■仕様一覧表

単位:mm

フレーム	笠木	冷間圧延鋼板 (SPCC t1.2) 塗装仕上げ
	巾木	冷間圧延鋼板 (SPCC t1.0) 塗装仕上げ
	床レール	冷間圧延鋼板 (SPCC t1.2) 塗装仕上げ
	縦枠	冷間圧延鋼板 (SPCC t1.6) 塗装仕上げ
	中間枠	熱間圧延鋼板 (SPHC t2.3) 塗装仕上げ

テーブル	天板	ゴム集成材 (t30) ウレタン塗装仕上げ
	天板受け	熱間圧延鋼板 (SPHC t2.3) 塗装仕上げ 熱間圧延鋼板 (SPHC t3.2) 塗装仕上げ

パネル	表面材	溶融亜鉛メッキ鋼板(SGCC t0.6)塗装仕上げ
	充填材	石膏ボード(t8.0)
ポリカ		ポリカーボネイト板(t5.0)
押え(パネル・ポリカ共通)		ビード
枠・ルーバー		アルミニウム合金押出形材(A6063S-T5)塗装仕上げ