COMANY

医療空間向け
総合カタログ

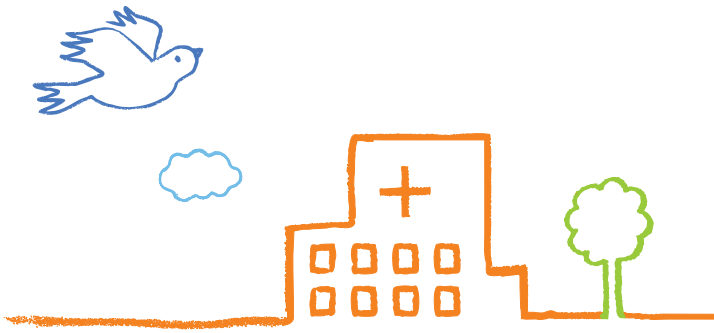

やさしいに対する取り組みがグッドデザイン賞をいただきました。

GOOD DESIGN AWARD
2019年度受賞

受賞公開コメント	医療施設や福祉施設などにおいて、患者や入居者が安心感や温かみを感じられるよう、長期にわたって利用者の意見を聞き取って検討を続けてきたことが理解できる。基本的にはスライドドアを木製としたことが特徴であるが、それ以外にも利用者の意見から様々な工夫を取り入れ、製品バリエーションが拡充されてきた。今回の審査では、シリーズ全体としての製品開発の取り組みが高く評価された。

…… 私たちはこれからも「やさしい」を追求してまいります。……

「やさしい」を医療空間へ

なぜ「やさしい」なのか？
医療空間は、不安を感じる空間。
「やさしい」空間は、ほっとする空間。
患者さんも、その家族も、そこで働く人も。
いつも目に映るもの、いつも手に触れるものに、
あたたかみがあるだけで、心が癒されます。

だから、「やさしいドア」にしませんか？

癒し

木ならではのぬくもりのある空間で、病院という非日常環境に対する緊張感や不安感を和らげます。木のぬくもりがそこにいるすべての人に癒しを提供します。

ぴったり

自然の一部である木から作られた商品は、どんな空間にもぴったり合います。設計者様・デザイナー様の想いをカタチにし、ぴったりな空間づくりをサポートします。

安心感

コマニーの「やさしいドア」シリーズは全ての人に安心して使っていただくための小さな工夫がいっぱい。安全と思いやりにこだわった小さな工夫の積み重ねが大きな安心感を与えます。

いかがですか?
217
ここは
病院ですよ!

あたたかみを感じる空間に

患者さん、その家族や友人、
そこで働く人。
さまざまな人が交わる場所には、
木の風合いを生かしたあたたかい空間を。
不安や焦りを和らげるやさしさが宿ります。

描いてみてください!

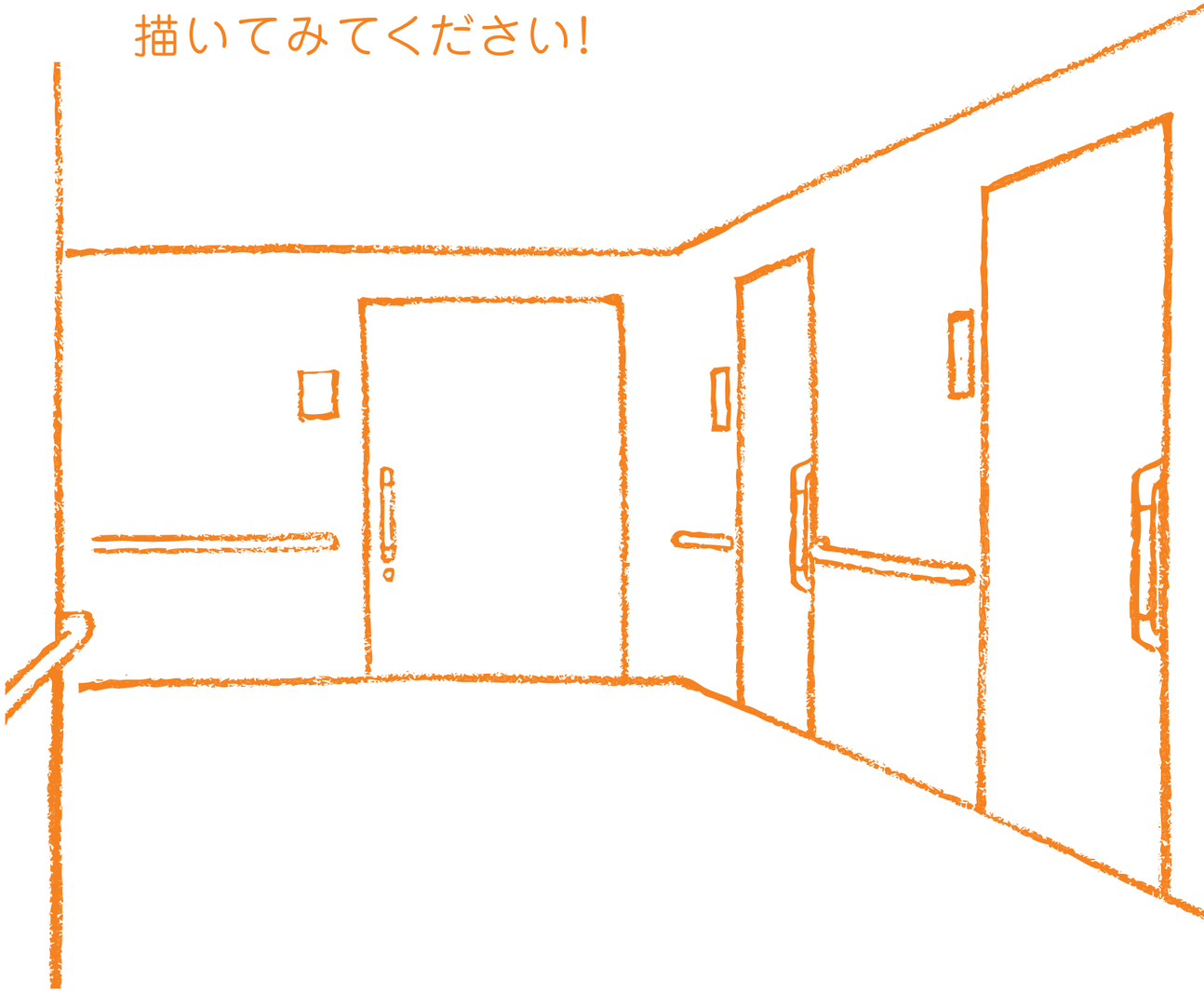

個性豊かな想いに応える

ドアひとつで空間の印象は
大きく変えられるもの。
想いに合わせた空間を
演出することができます。

「やさしいドア」の設計ポイント

1 軽い操作性

軽量の木製ドアパネルを採用しているため、わずかな力※でドアを開くことができます。

※初期開放力　スチールドア:8.6N　木製ドア:6.8N

2 耐久性

ユニットで50万回の開閉試験を実施しています。シンプルな構造にしているため、メンテナンスも容易にできます。

3 強度

木製パネルの内部には、ペーパーコアを充填しています。また、表面の樹脂シートは、擦り傷に強い素材です。

4 不燃認定

木製パネルの表面材には、不燃認定を取得した材料を使用しています。

5 水平レール機構

自閉機構は、傾斜レールではなく、水平レールを採用しています。ドア下部のクリアランスが一定のため、足をはさむ恐れがありません。

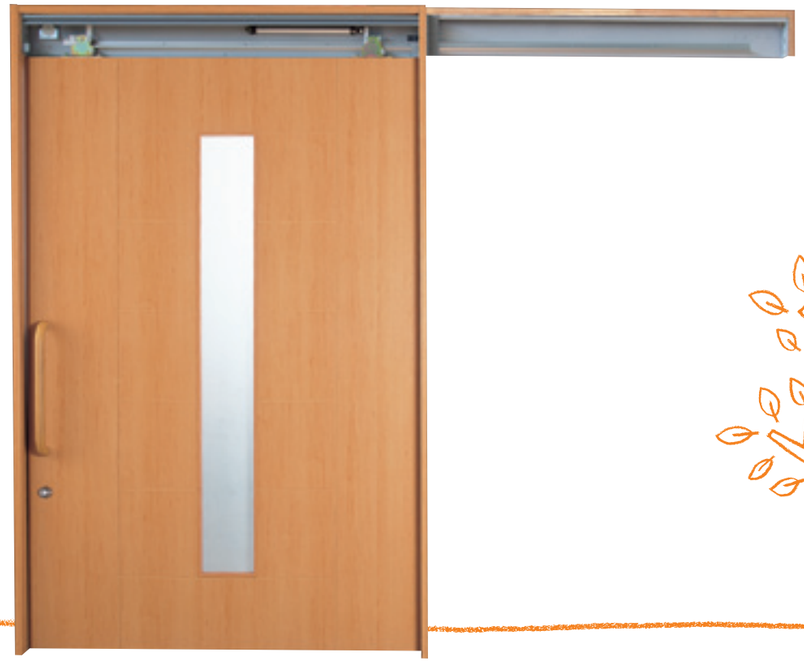

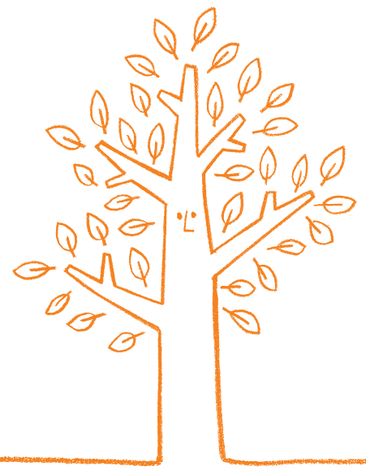

本体仕様

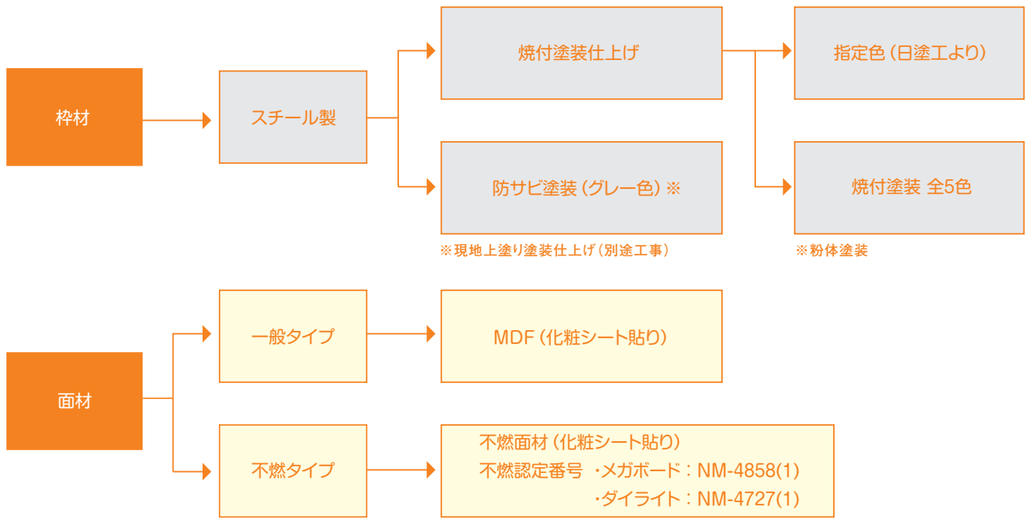

材料仕様

■構成部材

			仕　様	備　考
扉	表面材	一般タイプ	MDF（化粧シート貼り）2.7mm	F☆☆☆☆認定品
		不燃タイプ	不燃面材（化粧シート貼り）3.0mm	不燃認定番号 ・メガボード：NM-4858(1) ・ダイライト：NM-4727(1)
	芯材		ペーパーコア	
	補強材		単板積層材	
	目地		樹脂目地	全7色
	適用ガラス厚		3.0～6.8mm	
	窓縁		木質材（化粧シート貼り）	ガラス組込
	ガラリ		硬質塩化ビニール（化粧シート貼り）	
	戸先ゴム		ポリ塩化ビニール	全5色
枠	主要枠部材		溶融亜鉛メッキ鋼板（焼付塗装仕上げ／防サビ塗装）SGHC1.6mm	焼付塗装仕上げ　全5色／防サビ塗装グレー色

■構成部材（木製防火設備プレーンタイプ　国土交通大臣認定番号EB−2958）

		仕　様	備　考
扉	構造	コマニー仕様（化粧シート貼り）	
	目地	塗装目地	全16色
	戸先ゴム	ポリ塩化ビニール	全5色
枠	主要枠部材	溶融亜鉛メッキ鋼板（焼付塗装仕上げ／防サビ塗装）SGHC1.6mm	焼付塗装仕上げ　全5色／防サビ塗装グレー色

■構成部材（木製防火設備マド付タイプ　国土交通大臣認定番号EB−2957）

		仕　様	備　考
扉	構造	コマニー仕様（化粧シート貼り）	
	目地	塗装目地	全16色
	適用ガラス厚	透明5.0mm	マイボーカ指定
	窓縁	アルミ窓縁（焼付塗装仕上げ）	ガラス組込
	戸先ゴム	ポリ塩化ビニール	全5色
枠	主要枠部材	溶融亜鉛メッキ鋼板（焼付塗装仕上げ／防サビ塗装）SGHC1.6mm	焼付塗装仕上げ　全5色／防サビ塗装グレー色

付属アイテム

■ハンドル

ウッドグリップハンドル
ヘアライン仕上げもあります。

ダークオーク　ミディアムオーク　ライトオーク　ホワイト

SIAA ISO 22196 抗菌加工
無機抗菌剤・銅森
木部表面
JP0123280A0004V

その他、各種メーカーのハンドルに対応しております。詳しくはお問い合わせください。

ステンパイプハンドル

ステン鏡面
（ヘアライン仕上げもあります。）　マットホワイト　ブラックシールド

※抗菌仕様も対応可能です。※価格・納期は異なります。

■戸先ゴム・戸先クッション

戸先ゴム

ブラックブラウン　ダーク　ミディアム　ライト　ウスグレー

戸先クッション

ブラックブラウン　ダーク　ミディアム　ライト　グレー

■やさしいポケット【特許取得済】
居室ドアを個性的に演出します。

ホワイトボード

■やさしい枠【特許取得済】
車椅子等による傷が目立ちにくい枠です。

※枠の色につきましては、お問い合わせください。

■やさしいサムターン
手触りがよく操作がしやすい
サムターンです。

■窓枠

木製+シートラッピング

■ガラリ

樹脂製+シートラッピング

■静音ロック

鎌錠

■樹脂目地

全7色

■塗装目地

全16色

■扉カラーバリエーション

【不燃認定番号】メガボード:NM-4858（1）
ダイライト:NM-4727（1）

KV2013G エアリーチェスナットGW	KV2084G ブルックウィローW	KV710 クレマシダー	KV2066 スクリラアッシュG	KV753 ムーブポワールMO	KV2078 アイリスノーチェM
KV009 シンシュウヒノキN	KV740 リトモウォールナットN	KV2073 ブリートオークN	KV2067 リンドアカシアM	KV2071 ラゴシュマホガニーRB	KV2076 ビンテージオークB
KV2001 モンドRツリー	KV2004 エーデルヒノキシグレ	KV776 エーデルチェリーN	KV004 ヴァーグウォールナットB	KV007 ノアールインブイアRB	KV2051 シンフォニーウォールナットD
KV2031 ハルザクラ	KV835 ラフィネチェリーL	KV2002 マスターオーク	KV006 オペラウォールナットDG	KV016 ムーンヤードBG	KV7102 モードメタルLG
KV008 ジュレアッシュG	KV005 オペラウォールナットLG	KV003 ヴァーグウォールナットMC	KV2070 リンドアカシアBL	KV017 ムーンヤードD	KV7104 モードメタルBL
CP1620 コットンホワイト	CP598 ピュアホワイト	CP7585 ライトグレー	CP7003 ピュアミスト	CP7000 ピュアナチュラル	CP7001 ピュアグレー
CPG ローアンバー	CP7002 ピュアブラック				

※印刷色は実物の色と異なります。色見本によるご確認をおすすめします。

1 自閉式片引きハンガードア
スチール枠／壁収納タイプ

SOW	OW	TW	ユニットW
850	970	900	1920
900	1020	950	2020
950	1070	1000	2120
1000	1120	1050	2220
1100	1220	1150	2420
1200	1320	1250	2620

製作可能範囲	
有効開口幅 SOW	MIN 650 ～ MAX 1300
有効開口高 YH	～ MAX 2100

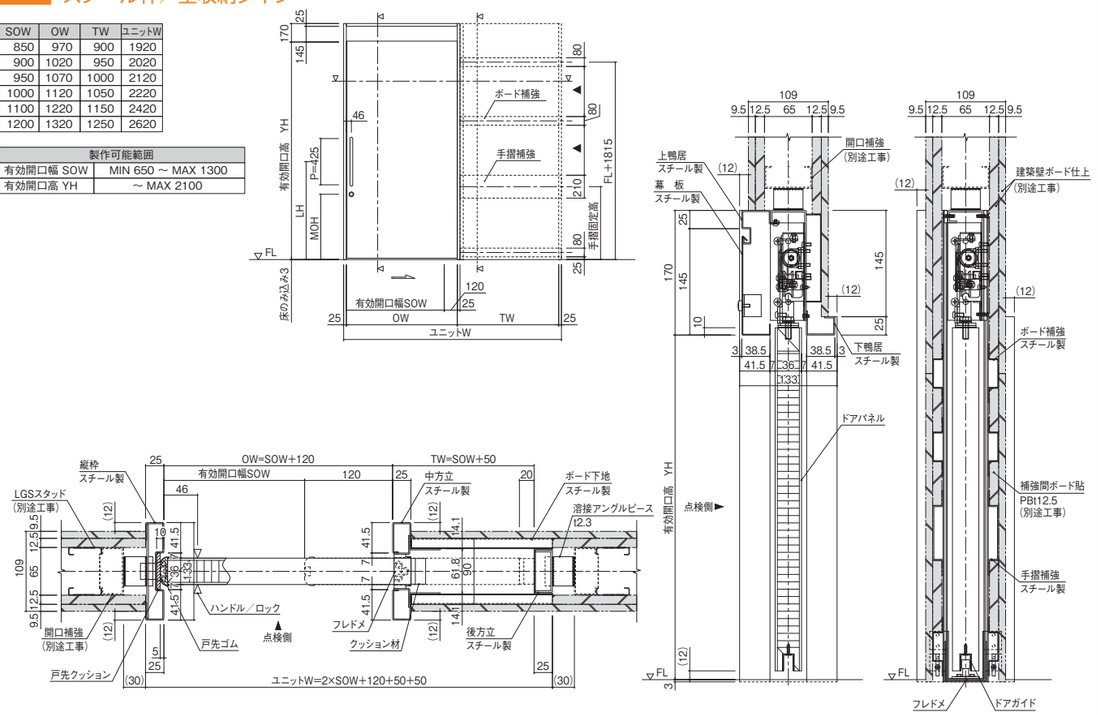

2 自閉式片引きハンガードア
スチール枠／外付けタイプ

SOW	OW	TW	ユニットW
850	970	900	1935
900	1020	950	2035
950	1070	1000	2135
1000	1120	1050	2235
1100	1220	1150	2435
1200	1320	1250	2635

製作可能範囲	
有効開口幅 SOW	MIN 650 ～ MAX 1300
有効開口高 YH	～ MAX 2100

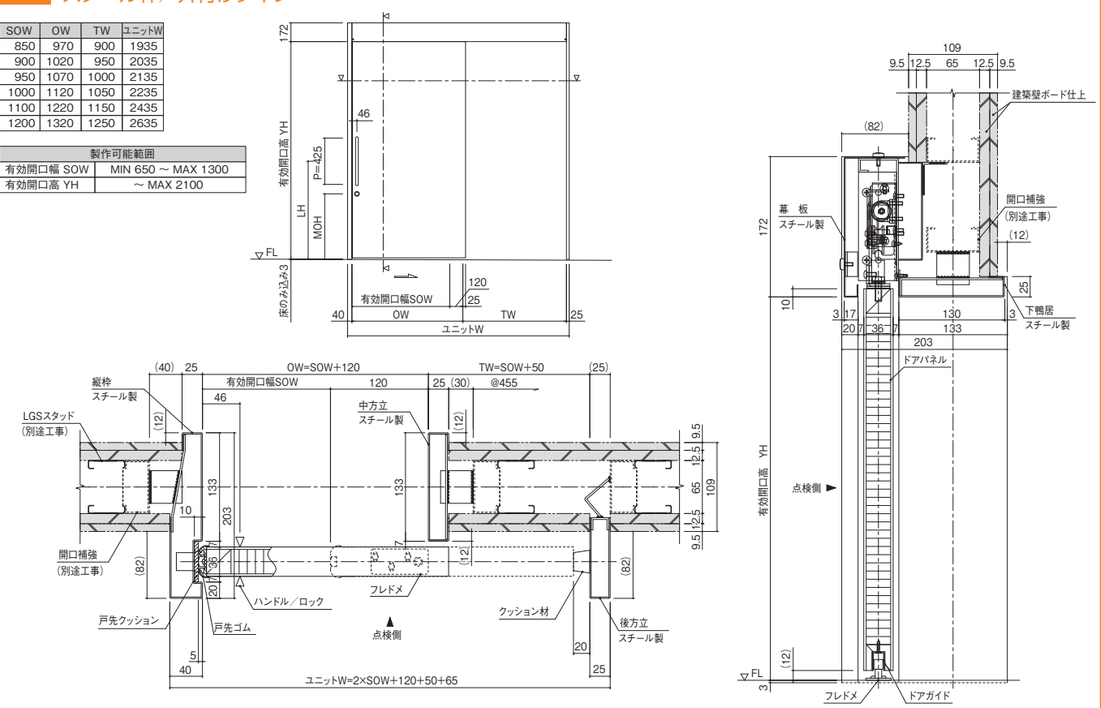

3 自閉式2連動片引きハンガードア
スチール枠／壁収納タイプ

SOW	OW	TW	ユニットW
900	1020	598.5	1668.5
950	1070	623.5	1743.5
1000	1120	648.5	1818.5
1100	1220	698.5	1968.5
1200	1320	748.5	2118.5

製作可能範囲	
有効開口幅 SOW	MIN 800 ～ MAX 1500
有効開口高 YH	MIN 1700 ～ MAX 2200

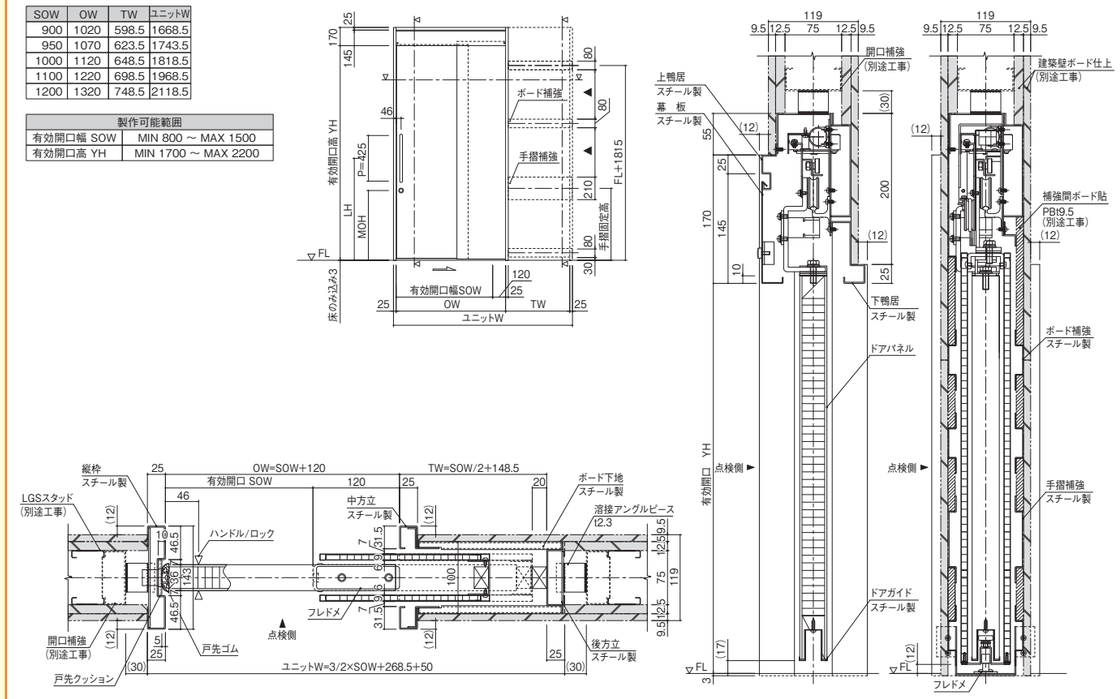

4 自閉式2連動片引きハンガードア
スチール枠／外付けタイプ

SOW	OW	TW	ユニットW
900	1020	582.5	1667.5
950	1070	607.5	1742.5
1000	1120	632.5	1817.5
1100	1220	682.5	1967.5
1200	1320	732.5	2117.5

製作可能範囲	
有効開口幅 SOW	MIN 900 ～ MAX 1400
有効開口高 YH	～ MAX 2100

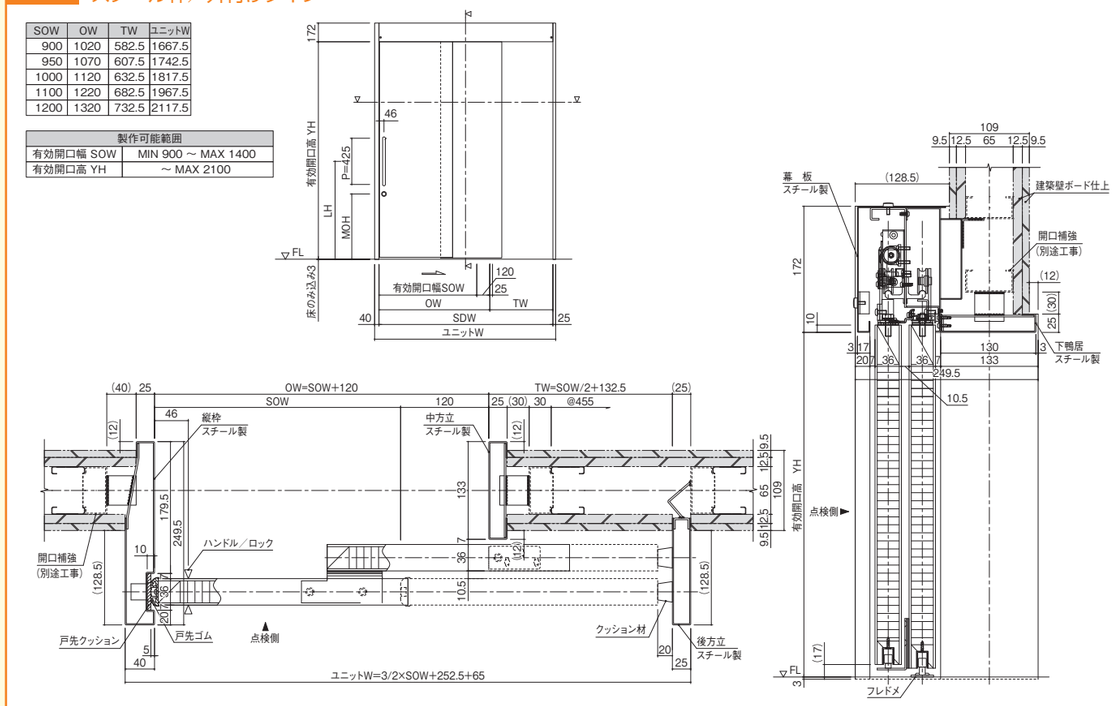

5 自閉式子扉付片引きハンガードア

スチール枠／壁収納タイプ

SOW	COW	OW	TW	ユニットW
850	295	1320	900	2280
900	295	1370	950	2380
950	295	1420	1000	2480
1000	295	1470	1050	2580
1100	295	1570	1150	2780
1200	295	1670	1250	2980

製作可能範囲	
有効開口幅 SOW	MIN 650 ～ MAX 1300
有効開口幅 COW	～ MAX 845
有効開口高 YH	～ MAX 2100

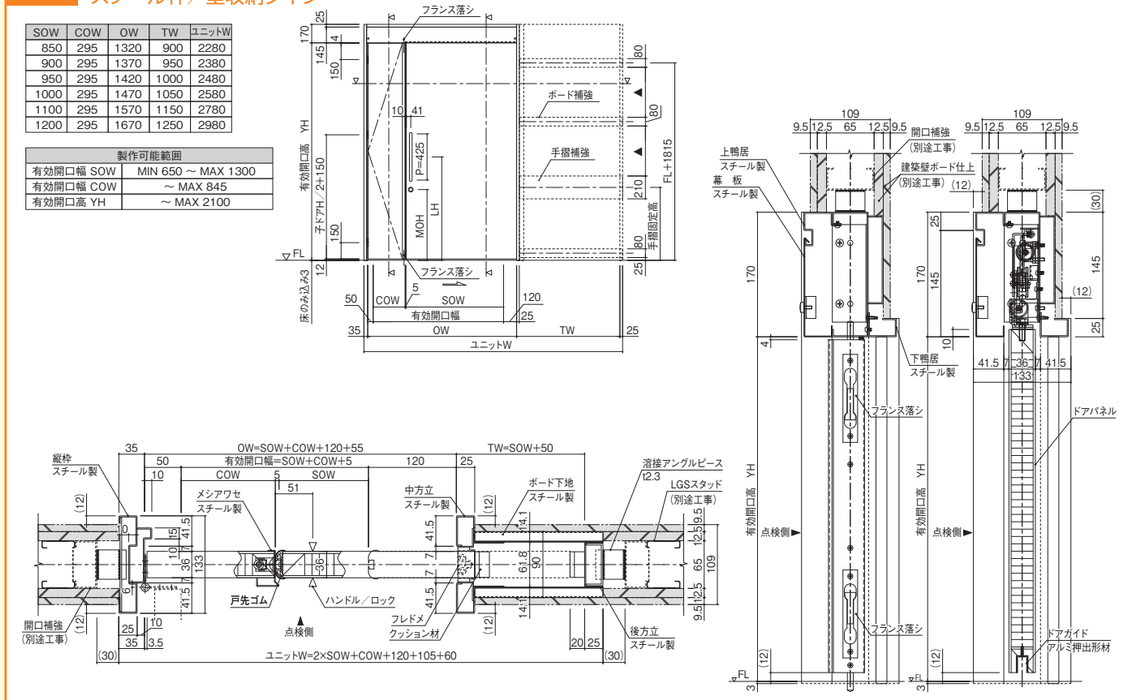

6 [防火設備]片引きハンガードア

スチール枠／壁収納タイプ

SOW	OW	TW	ユニットW
850	970	923	1958
900	1020	973	2058
950	1070	1023	2158
1000	1120	1073	2258
1100	1220	1173	2458
1200	1320	1273	2658

製作可能範囲	
有効開口幅 SOW	MIN 650 ～ MAX 1350
有効開口高 YH	MIN 1500 ～ MAX 2200

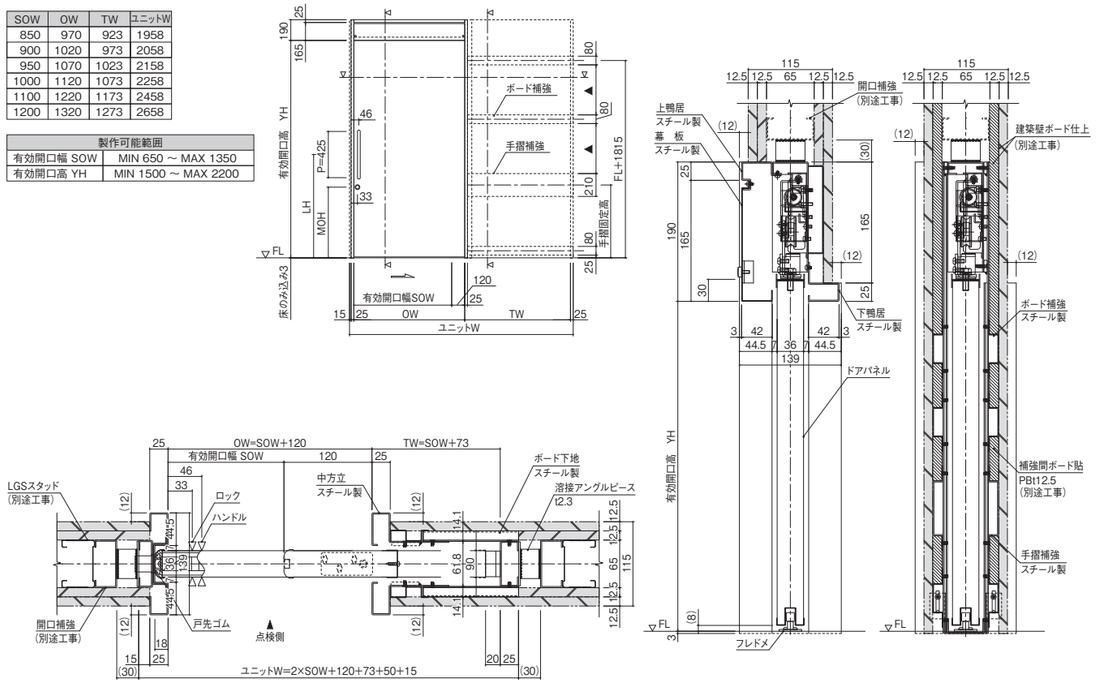

7 手動式片引き吊戸

スチール枠／壁収納タイプ

SOW	OW	TW	ユニットW
850	970	900	1920
900	1020	950	2020
950	1070	1000	2120
1000	1120	1050	2220
1100	1220	1150	2420
1200	1320	1250	2620

製作可能範囲	
有効開口幅 SOW	～ MAX 1300
有効開口高 YH	～ MAX 2100

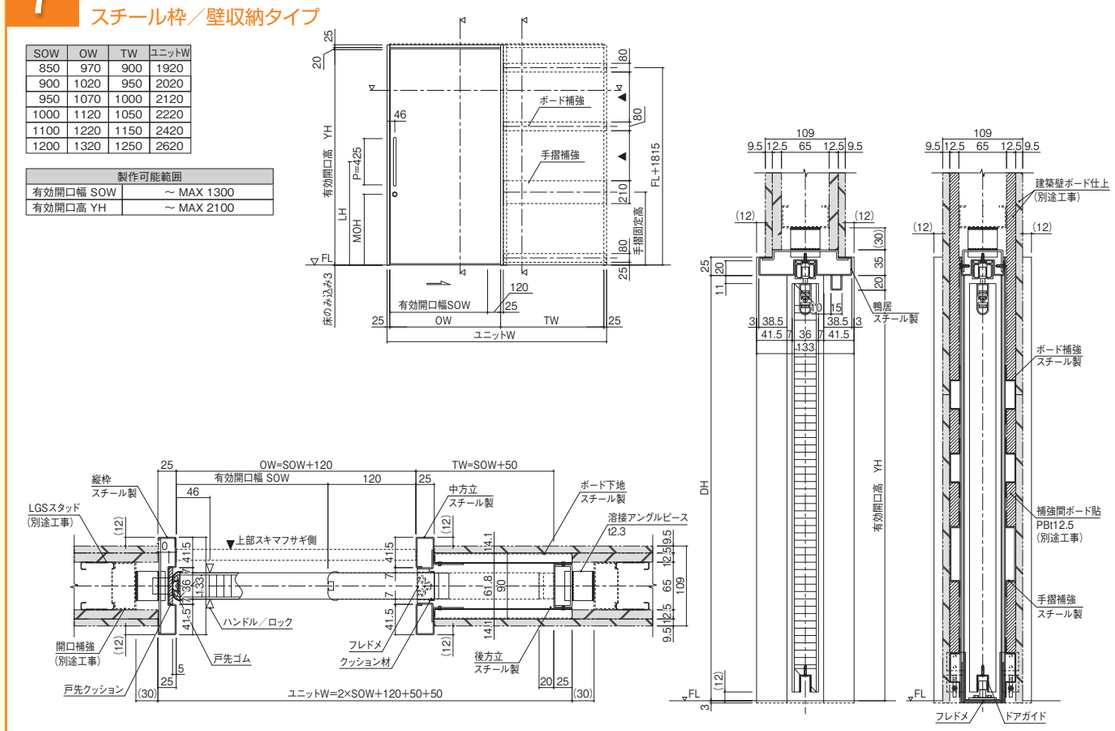

8 手動式2連動片引き吊戸

スチール枠／外付けタイプ

SOW	OW	DW1	DW2	TW	SDW	ユニットW
900	1020	637.5	527.5	547.5	1567.5	1632.5
950	1070	662.5	552.5	572.5	1642.5	1707.5
1000	1120	687.5	577.5	597.5	1717.5	1782.5
1100	1220	737.5	627.5	647.5	1867.5	1932.5
1200	1320	787.5	677.5	697.5	2017.5	2082.5

製作可能範囲	
有効開口幅SOW	MIN900～MAX1400
有効開口高YH	～MAX2100

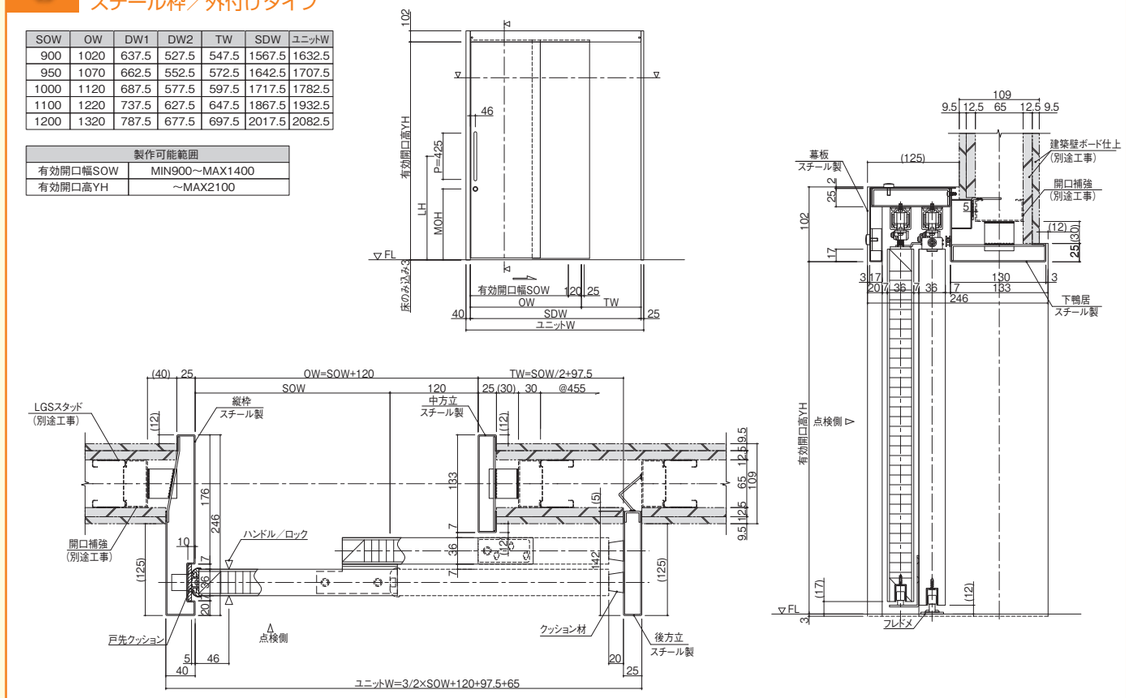

9 ユニバーサル折り戸ディアード
スチール枠

SOW	DPW	X	ユニットW	Y1	Y2
800	1024	213	1088	247	375
850	1075	214	1139	261	393
900	1126	215	1190	276	412
950	1177	216	1241	290	430
1000	1228	217	1292	304	448
1100	1330	219	1394	333	485

製作可能範囲	
有効開口幅 SOW	MIN 800 ～ MAX 1100
有効開口高 YH	～ MAX 2100

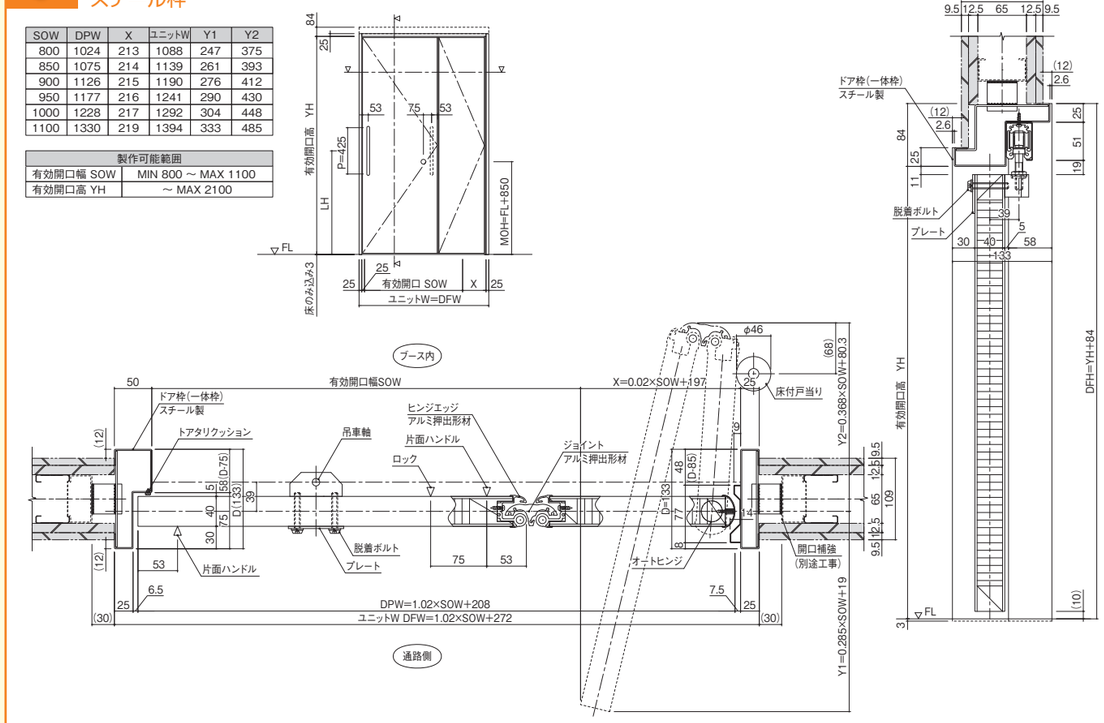

10 片開き戸
スチール枠

DW	OW	ドアW	ユニットW
750	720	743	800
800	770	793	850
850	820	843	900
900	870	893	950

製作可能範囲	
有効開口幅OW	～MAX900
有効開口高YH	～MAX2100

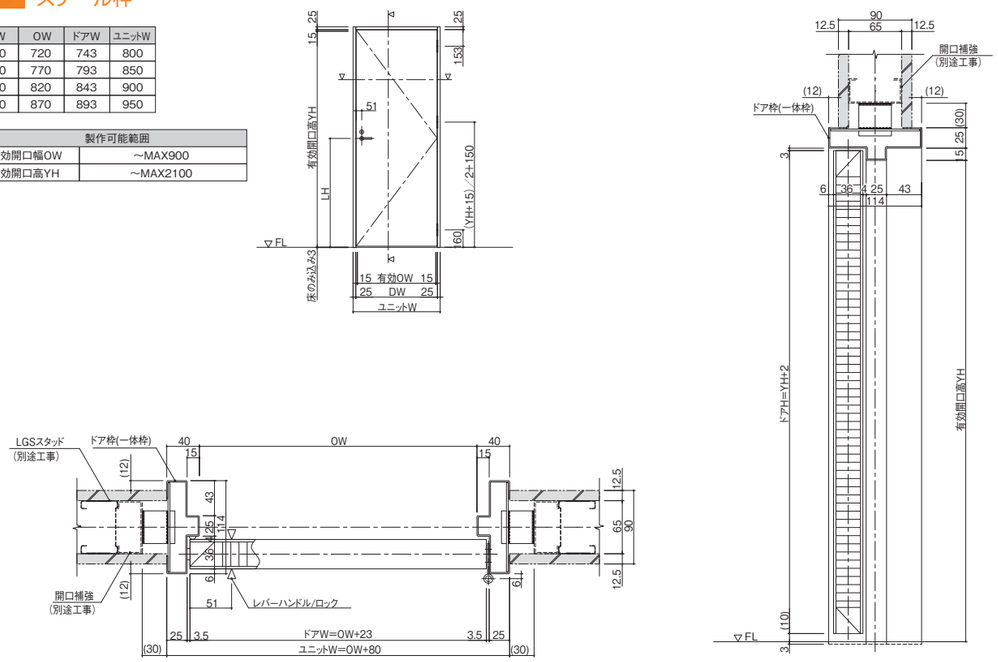

その他商品ラインナップ

ハンギングドア	HD-2KL	17
	HD-3KB	18
軽量スチールドア	LSD 一般戸	19
	LSD 防火戸	20
スチールパーティション	SW-Synchron	21
移動パーティション	DP-60S	23
トイレパーティション	ディアード	25
	アルミアールエッジ CB-ARX	27
	多機能トイレブース	28
クリーンルームパーティション	CR-S	29
どこでもブース	Remote cabin	30

HD-2KL

それぞれの施設に応じた、インテリア性や機能を備えた扉。

躯体内にドアユニットを収納し、戸袋部が壁に納まることで
室内側･廊下側ともすっきりとした仕上がりになり、意匠性を高めます。

仕様表

枠	表面材	溶融亜鉛メッキ鋼板(SGCC)t1.6mm	エポキシ変性メラミン樹脂焼付塗装
ドアパネル（厚さ36mm）※	表面材	溶融亜鉛メッキ鋼板(SGCC)t0.6mm(t0.8mm)	エポキシ変性メラミン樹脂焼付塗装
	芯材	ペーパーコア	
	窓縁	アルミニウム合金押出形材(A6063S-T5)	
	適用ガラス厚	t3.0mm～6.8mm	
	ハンドル	ステンレス(SUS304)　鏡面仕上げ	
	戸当りゴム	軟質塩化ビニール	
	ガラリ	アルミニウム合金押出形材(A6063S-T5)	
点検パネル	表面材	溶融亜鉛メッキ鋼板(SGCC)t1.2mm	エポキシ変性メラミン樹脂焼付塗装
レール		アルミニウム合金押出形材(A6063S-T5)	
吊車		ポリアセタール(ラジアルベアリング内蔵)	
振止ローラー		ポリアセタール	

※防火戸は、ドア厚40mmとなります。
注)上記はスチールドアタイプの仕様です。その他のタイプについては、別途ご確認ください。

詳細図

A-A’

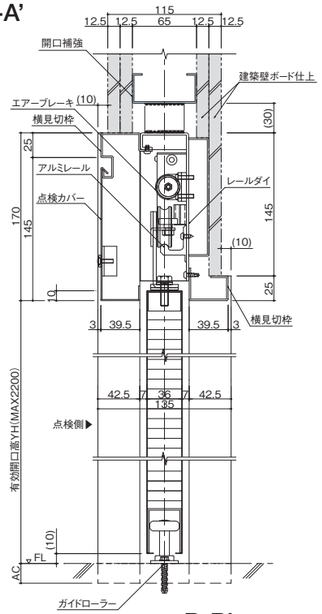

	有効開口幅SOW	有効開口高YH
製作可能寸法	650～1300	1700～2200

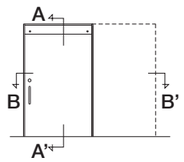

B-B’

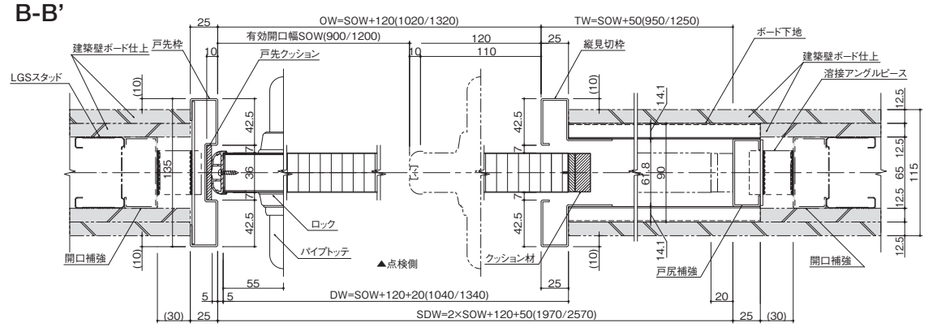

HD-3KB

新築はもちろん、リニューアルにも適した外付けタイプの引戸。

既存の壁にドアユニットを納めることで、建築工事の条件に
フレキシブルに対応することが可能です。

仕様表

枠	表面材	溶融亜鉛メッキ鋼板(SGCC)t1.6mm	エポキシ変性メラミン樹脂焼付塗装
ドアパネル（厚さ36mm）※	表面材	溶融亜鉛メッキ鋼板(SGCC)t0.6mm(t0.8mm)	エポキシ変性メラミン樹脂焼付塗装
	芯材	ペーパーコア	
	窓縁	アルミニウム合金押出形材(A6063S-T5)	
	適用ガラス厚	t3.0mm～6.8mm	
	ハンドル	ステンレス(SUS304)　鏡面仕上げ	
	戸当りゴム	軟質塩化ビニール	
	ガラリ	アルミニウム合金押出形材(A6063S-T5)	
点検パネル	表面材	溶融亜鉛メッキ鋼板(SGCC)t1.2mm	エポキシ変性メラミン樹脂焼付塗装
レール		アルミニウム合金押出形材(A6063S-T5)	
吊車		ポリアセタール(ラジアルベアリング内蔵)	
振止ローラー		ポリアセタール	

※防火戸は、ドア厚40mmとなります。
注)上記はスチールドアタイプの仕様です。その他のタイプについては、別途ご確認ください。

詳細図

A-A’

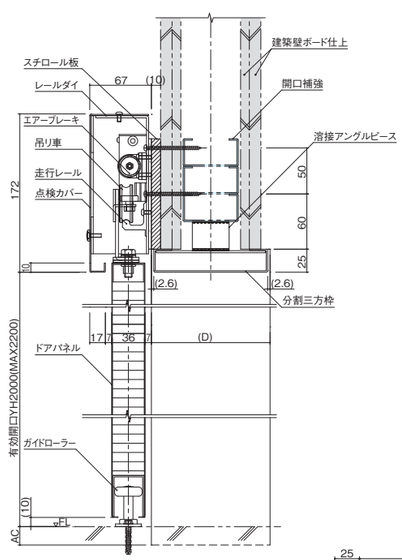

		有効開口幅SOW	有効開口高YH
製作可能寸法	片引	650～1300	1700～2200
	引分	1300～2600	1700～2200

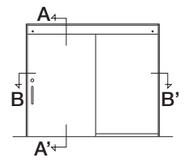

B-B’

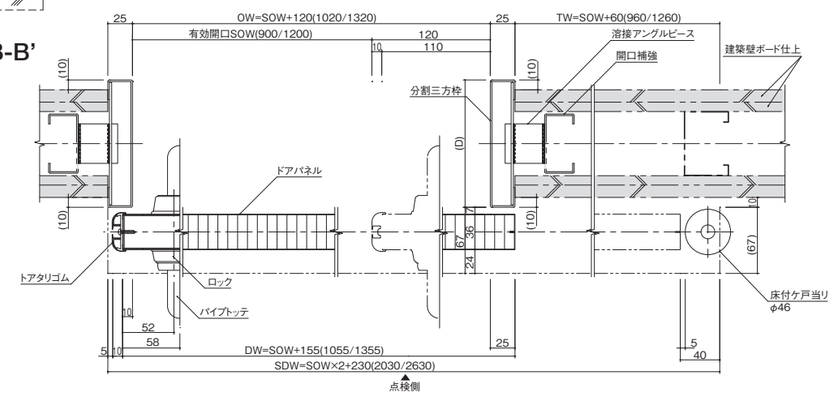

LSD 一般戸

安全性に優れた、ベーシックな躯体付スチールドア。

窓･ガラリのパターンと組み合わせにより、
さまざまなデザインバリエーションをご提供しています。

丁番

ピボットヒンジ

仕様表

ドア枠	表面材	溶融亜鉛メッキ鋼板(SGCC) t 1.6mm　エポキシ変性メラミン樹脂焼付塗装
ドアパネル（厚さ40mm）	表面材	溶融亜鉛メッキ鋼板(SGCC) t 0.6m(t0.8mm)　エポキシ変性メラミン樹脂焼付塗装
	芯材	ペーパーコア
	窓縁	アルミニウム押出形材(A6063S-T5)
	適用ガラス厚	t3.0mm～6.8mm
	ドアエッジ	アルミニウム押出形材(A6063S-T5)
沓摺		冷間圧延ステンレス鋼板t1.5mm
丁番		SD-3384B(キンマツ)
ロック		HMW-1BS-100(美和ロック)
		LA50-1ST BS64(美和ロック)レバーハンドル
フランス落し		RB-007(リョービ)
ドアチェック		S-22P(リョービ)

※ピボットヒンジ仕様も可能です。

詳細図　分割枠タイプ

			有効開口幅W	有効開口高H
製作可能寸法	分割枠タイプ	片開(Dタイプ)	600～1200	1800～2900
		親子開(DDタイプ) 両開(WDタイプ)	1000～2400	1800～2900
	一体枠タイプ	片開(Dタイプ)	600～1200	1800～2400
		親子開(DDタイプ) 両開(WDタイプ)	1000～2400	1800～2900

A-A'

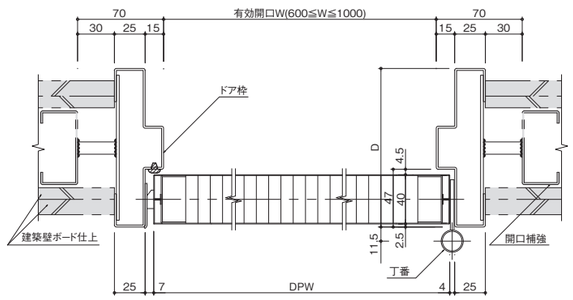

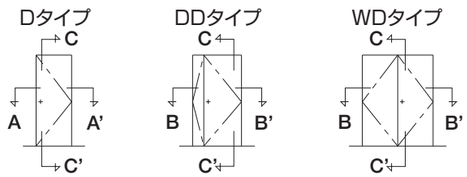

B-B'

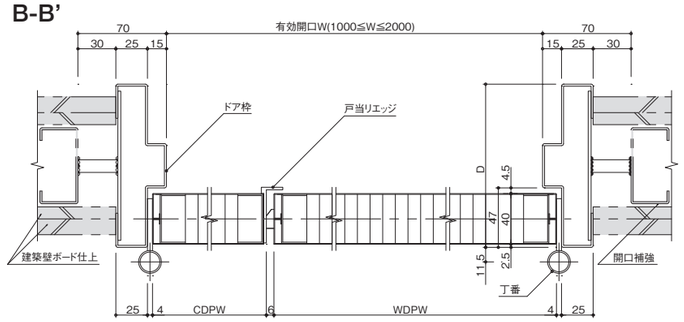

C-C'

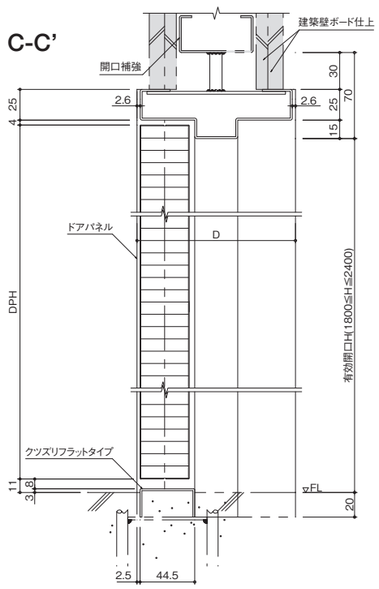

※エッジレスタイプも可能です。別途ご相談ください。

特定防火設備

LSD 防火戸

幅広い用途に対応する防火ドア。

安全性を徹底追求し、建築基準法の防火区画に適合した防火戸です。

Dタイプ	プレーン	特定防火設備認定番号 EA-0253
	窓付	特定防火設備認定番号 EA-0284
DDタイプ	プレーン	特定防火設備認定番号 EA-9242
	窓付	特定防火設備認定番号 EA-9240
WDタイプ	プレーン	特定防火設備認定番号 EA-9241
	窓付	特定防火設備認定番号 EA-9239

詳細図

			有効開口幅W	有効開口高H
製作可能寸法		片開(Dタイプ)	600～1000	1800～2200
		親子開(DDタイプ)	1000～1200	1800～2400
		両開(WDタイプ)	1200～2400	1800～2400

※ドアチェックは、ストップ無し仕様になります。
※窓付は、指定耐熱版ガラス仕様になります。
※クツズリ無し仕様も可能です。
※個別認定品のため、詳細仕様については、ご相談ください。

A-A'

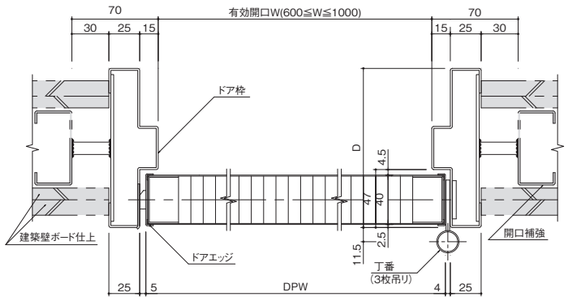

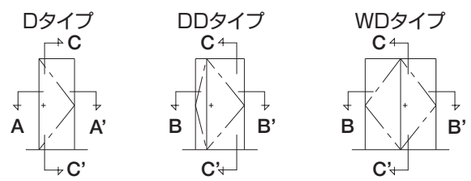

B-B'

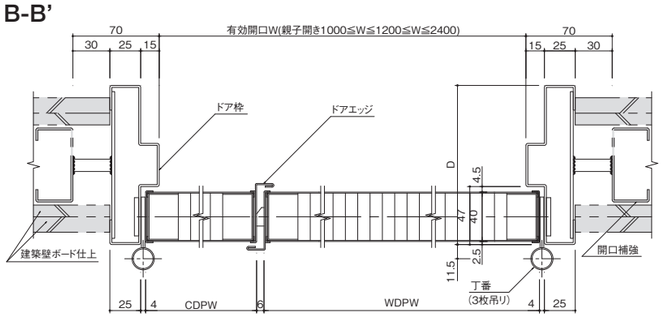

C-C'

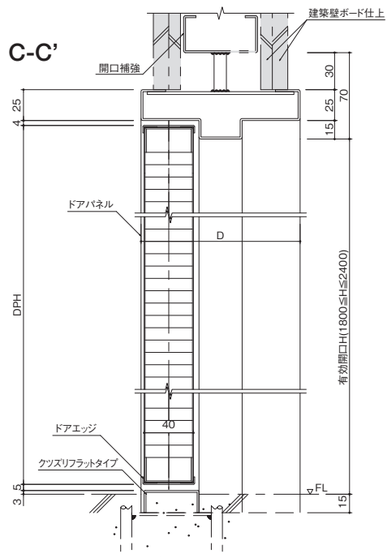

SW-Synchron

メンテナンスや性能アップが容易な合理的構造。
機能と安全を第一に考えた分割パネル式パーティション。

ブラインド内蔵二重ガラス

パネル面とフラットに納めた二重ガラス内にブラインドを内蔵しています。調光機能を備えたデザイン性の高いパネルです。操作部の仕様はプーリー仕様とツマミ仕様の2種類あります。（昇降操作にはプーリー仕様が適しています。）

※シンクロン機能のないタイプとなります。

〔プーリー仕様〕
スラットの昇降、角度調整に最適

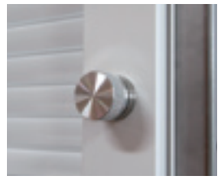

〔ツマミ仕様〕
スラットの角度調整に最適

仕様表

パネル	表面材 ※1		溶融亜鉛メッキ鋼板（SGCC t0.5/t0.6mm）塗装仕上げ カラー鋼板（CGCC t0.5mm）塗装仕上げ
	裏打材		石膏ボード（t12.5mm）
ガラス部	ガラス枠		アルミニウム合金押出形材（A6063S-T5）
	適用ガラス厚		3.0mm～6.8mm
	ガスケット ※2		硬・軟質塩化ビニール（PVC）
ドア部	ドア枠表面材		冷間圧延鋼板（SPCC t1.0mm）
	ドアパネル	表面材 ※1	溶融亜鉛メッキ鋼板（SGCC t0.5mm）塗装仕上げ カラー鋼板（CGCC t0.5mm）塗装仕上げ
		充填材	ペーパーコア
		窓縁	アルミニウム合金押出形材（A6063S-T5）塗装仕上げ
		ガラリ	
	ロック ※3		LA50-1ST BS64（美和ロック）
	ドアクローザ		S-21PL（リョービ）
	丁番 ※4		SD-3384B（キンマツ）2枚吊り
	フランス落し		RB-007（リョービ）
部材	笠木（外笠木仕様）		アルミニウム合金押出形材（A6063S-T5）塗装仕上げ
	天桟（外笠木仕様）		
	天井レール（内笠木仕様）		溶融亜鉛メッキ鋼板（SGCC t0.8mm）塗装仕上げ
	スタッド		溶融亜鉛メッキ鋼板（SGCC t1.0mm）
	巾木		冷間圧延鋼板（SPCC t0.8mm）塗装仕上げ ステンレス鋼板（SUS t0.8mm）HL仕上げ
	床レール		

※1（SGCC）t0.8mmも可能です。
※2 ガラスビード仕様も承ります。
※3 ご指定ロックの取り付けができます。
※4 丁番3枚吊り、ピボットヒンジ仕様も可能です。

詳細図

CH
≦3000

左記以外の仕様につきましては、お問い合わせください。

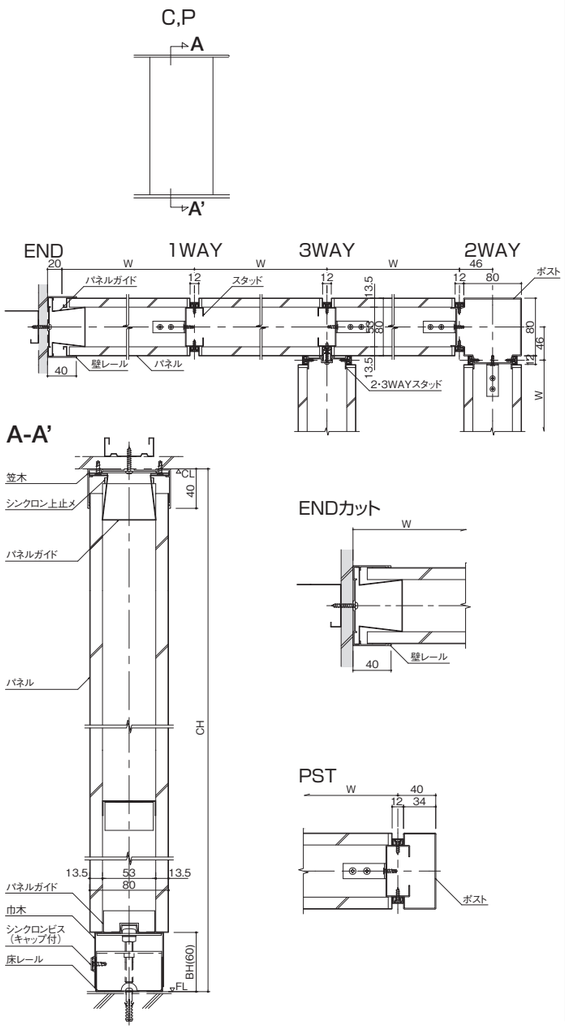

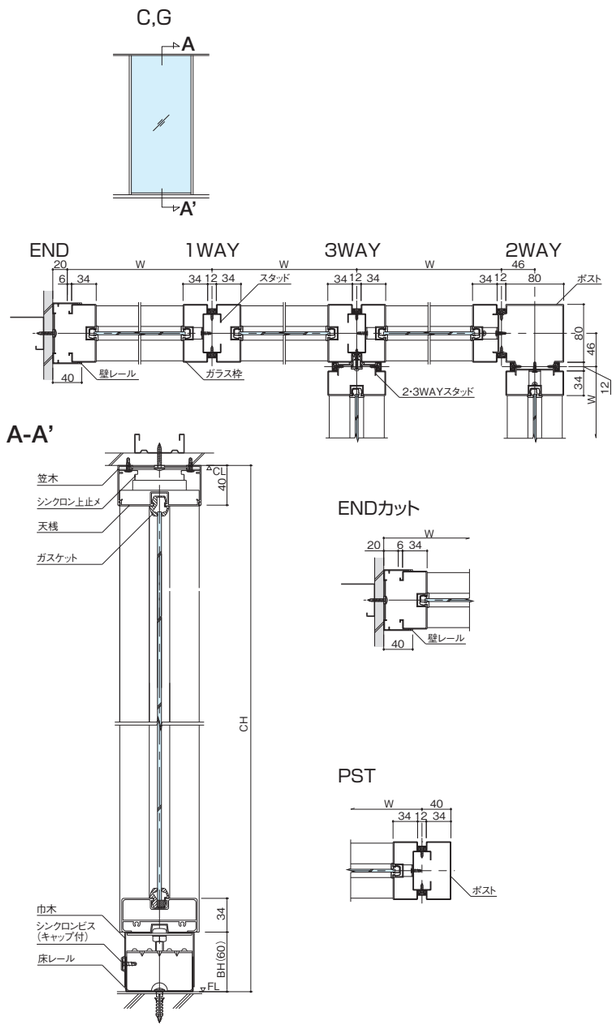

※ 目地部分は、ジョイント材＋化粧目地で耐震性に優れています。
⚠笠木の取り付け部分には、天井下地材が必要です。

DP-60S

遮音性、操作性、意匠性、利便性の全てを揃えたDP-60S。

●扱いやすいパネル厚で、操作性に優れた移動パーティションです。
●場所をとらない薄型で、収納スペースが節約できます。
●床・壁・天井部の独自の「ワンタッチ圧接」で、簡単に操作できます。

■パネルタイプ遮音性能（パネル単体）

●音響透過損失
54.0dB（500Hzの値）

※試験場において計測したデータですので、保証値ではございません。現場における施工後の遮音性能については、施工状況（部屋の構造、内装仕上げ状態、設備との取り合い等々）によって変化します。

■簡単に設置「ワンタッチ圧接」

パネルを押し込むことで上下に圧接し、パネルを引き戻すことで圧接を解除する「ワンタッチ圧接機構」を採用。
※シールド部、潜戸部を除く

ワンタッチ圧接の操作手順を動画でご覧になれます。

①パネルを押しこむ

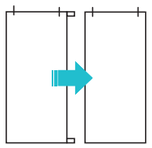

②ジョイントと共にパネルの上下圧接

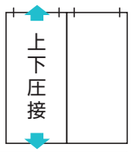

③パネルを引き戻すと上下圧接解除

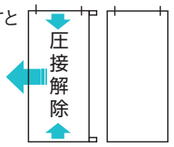

■豊富なラインナップ

用途に応じてパネルタイプやパネル厚をお選びいただけます。
様々なパネルバリエーションを取り揃えており、パネルタイプやガラスタイプの組合せ、スチールパーティションとの意匠合わせも可能です。

パネルタイプ

高遮音タイプ DP-120S	高遮音タイプ DP-100S	高遮音タイプ DP-80S	薄型・高遮音タイプ DP-60S

ガラスタイプ

高遮音タイプ DP-80S（シングル・ツイン）	薄型・高遮音タイプ DP-60S（シングル）

仕様表

寸　法	最大高さ（CH）	4000mm
	最大パネル幅（W）	1200mm
	パネル厚	65mm
	パネル重量	30～39kg/㎡
パネル	面　材	溶融亜鉛メッキ鋼板（SGCC）t0.6mm（焼付塗装仕上げ）注1)
	裏打材 注2)	石膏ボード t9.5mm
	JNTゴム・圧接ゴム	塩ビ（PVC）・TPE
圧接装置		ワンタッチ圧接 ＋ 回転ハンドル式圧接装置
ランナー注3)		X-2型（クロス走行方式）
レール		アルミニウム押出形材（アルマイトクリア仕上げ）

●国土交通大臣認定　不燃材料 NM-3212

注1）クロス貼り仕上げも対応可能です。（別途工事。不燃材料対象外）
　　OP等の仕上げも可能です。（別途工事）
注2）普通パネルの仕様です。
注3）パネル1枚当りの荷重が150kgを超える場合は、X-3型レールになります。
※ パネルは、現地組み立てとなります。

詳細図

CH
≦3000

左記以外の仕様につきましては、お問い合わせください。

普通パネル／シールドパネル

A-A’

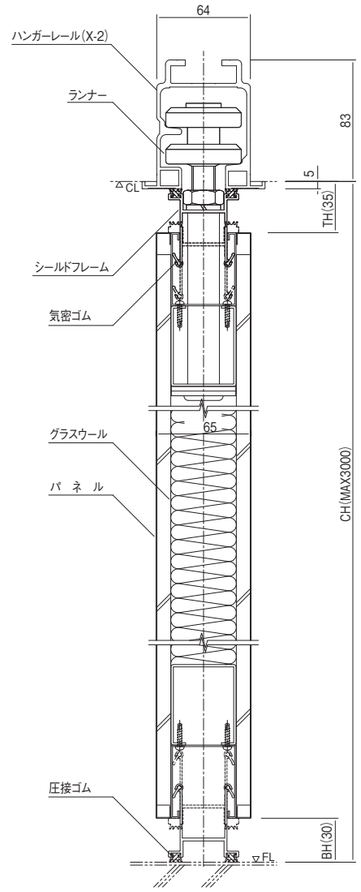

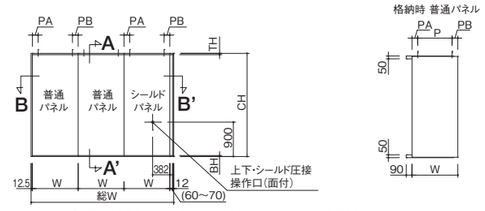

注）・高さ3000mm＜CH≦4000mmの場合は、2500mmの位置に、4000mm＜CH≦5000mmの場合は高さ2900mmの位置に中間目地が入ります。
・パネル1枚当りの荷重が150kgを超える場合は、X-3型レールになります。詳しくはお問い合わせください。

天井内遮音壁下地例

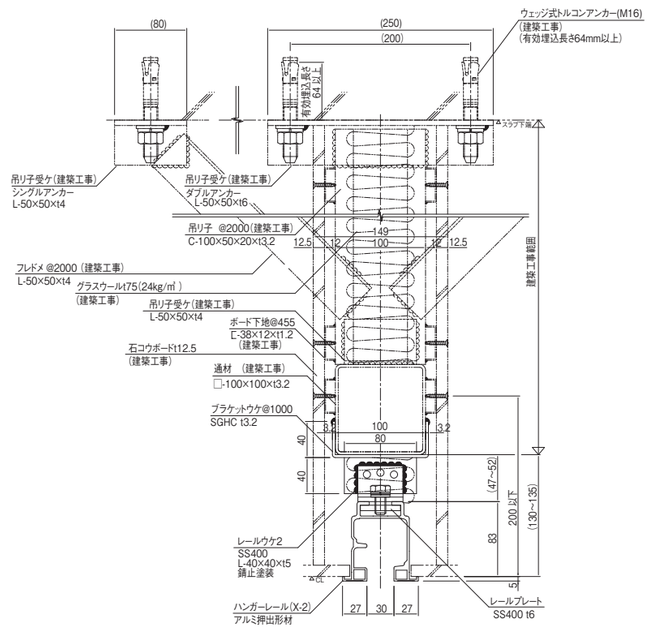

B-B’

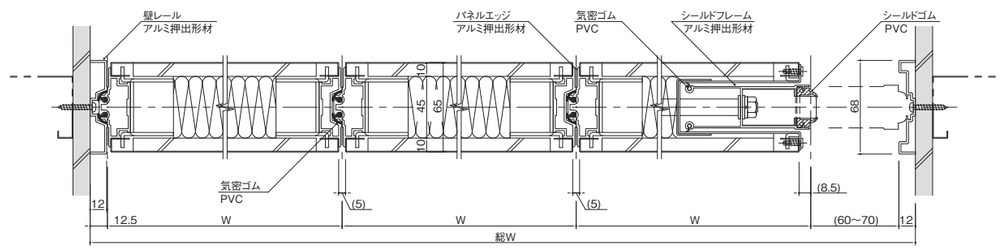

ディアード GOOD DESIGN

ユニバーサルデザインを徹底研究し、誰もが使いやすい折り戸になりました。

デッドスペースが小さい折り戸「Dear-d」は簡易型車椅子トイレや乳幼児連れトイレなど、引き戸の引き込みスペースがとれない場合に最適です。
お客様の使用環境を想定し、各種の性能試験を実施。100万回連続の開閉試験をクリアし、壊れにくさを追求しました。
車椅子の人や目が見えない人など、利用される方の視点で一つ一つかたちにしたトイレブース用折り戸です。

CB-ARXタイプイメージ

■ユニバーサルデザイン

指はさみ防止機構

開閉時のすき間が3mmと小さく一定しているため、
指をはさむ危険性を未然に防ぐことができます。

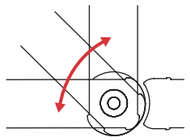

指はさみ防止機構

小さな動きで開閉操作

取っ手の位置が車椅子から手を伸ばしたドアの真ん中にあり、小さな動きで開閉操作が可能です。

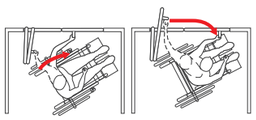

ディアード
開閉に必要な動きが小さい

一般的な折り戸
開閉に必要な動きが大きい

すこしの力ですぐ動く

開閉の様子を動画でご覧になれます。

とにかく"動かすだけ"でOK。ただそれだけでドアを開閉できる点がディアードの大きな魅力です。

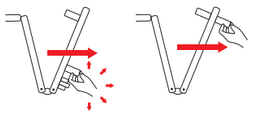

ディアード
どの方向からでも開閉が可能です

一般的な折り戸
力の方向によって開けにくい場合があります

片手で簡単ロック

片手でロックする様子を動画でご覧になれます。

戸当りに仮止め用マグネットが付いていて、片手で簡単にロックできます。

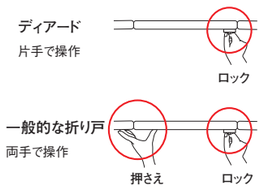

大きくて手になじみやすいロック

手のひらのサイズにあわせてロックは通常より大きめ。細かい作業が苦手な人やお年寄りも簡単に使えます。

■非常時外開き機構
【特許取得済】

ドアの内側に人が倒れていてドアが開けられない場合でもマイナスドライバーやコインでボルトを外し、ドアを外側に開くことができます。

■引き戸ハンドル

ステン鏡面(P=425)　ダークオーク☆　ミディアムオーク☆　ライトオーク☆　ホワイト☆　ダークブラウン★　ライトブラウン★　ホワイト★

☆はSIAA抗菌性能認定取得仕様です。
★は抗菌仕様です。ステン鏡面は別途ご相談ください。
※ヘアライン仕上げもございます。
※ハンドルによって価格・納期が異なります。

■ロック・点字付シール

■表示窓(非常解錠装置)

■COIN解錠タイプ　■KEY解錠タイプ

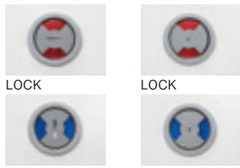

LOCK　LOCK
UNLOCK　UNLOCK

仕様表(CB-ARXタイプ)

パネル・ドア(厚さ40mm)	表面材	高圧メラミン樹脂化粧板 オレフィンシート貼面材 t 2.7mm
	枠　材	木製
	充填材	ペーパーコア
	エッジ	アルミニウム押出形材 アルマイトクリア/焼付塗装仕上げ
	ジョイント	アルミニウム押出形材 アルマイトクリア/焼付塗装仕上げ
金物	ヒンジ	ステンレス製
	ロック	専用ロック(非常解錠付)
	巾木(脚金物)	ステンレス製
レール		アルミニウム押出形材 アルマイトクリア/焼付塗装仕上げ

※躯体付仕様もございます。
※CB-VW.CB-VTタイプもございます。詳しくは単品カタログをご覧ください。

CB-ARXタイプ(イメージ:アルミエッジ塗装無)

詳細図

ディアード仕様(CB-ARXタイプ)

[姿図]　[有効開口寸法]

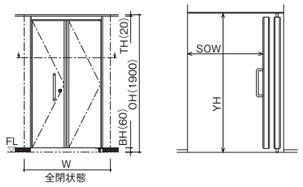

有効開口幅・高さ表

	有効開口幅SOW	有効開口高YH
基本寸法	550 800	1832
製作可能寸法	550～1000	～2032

※扉には、常開タイプと常閉タイプがございます。
●本図は、右勝手を示す。
●本図は、有効開口幅800以上を示す。
●本図は、常開タイプ・巾木タイプを示す。
●OHは、最大2100まで対応可能。
●外折れは対応不可。

参考寸法表

SOW	DW	X	Y
550	716	159.5	262.5
600	770.5	164	289.5
800	990	183.5	398.5
850	1044.5	188	425.5
900	1099.5	193	453
950	1155	198.5	480.5
1000	1209.5	203	507.5

[縦断面／扉閉状態]

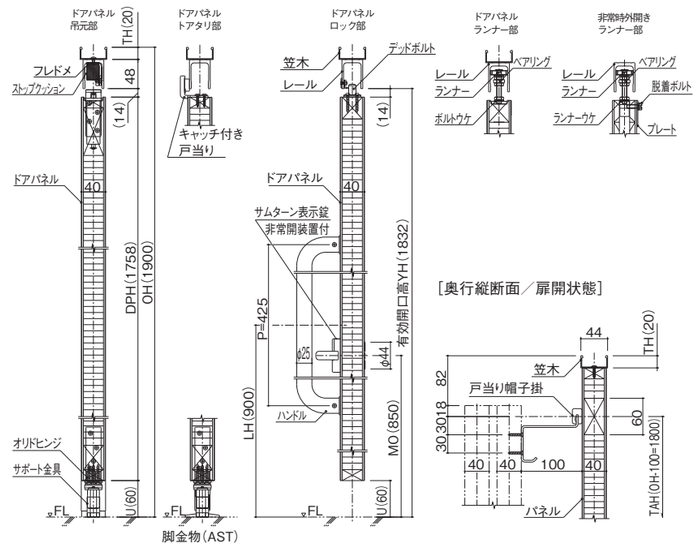

[奥行縦断面／扉開状態]

[横断面]

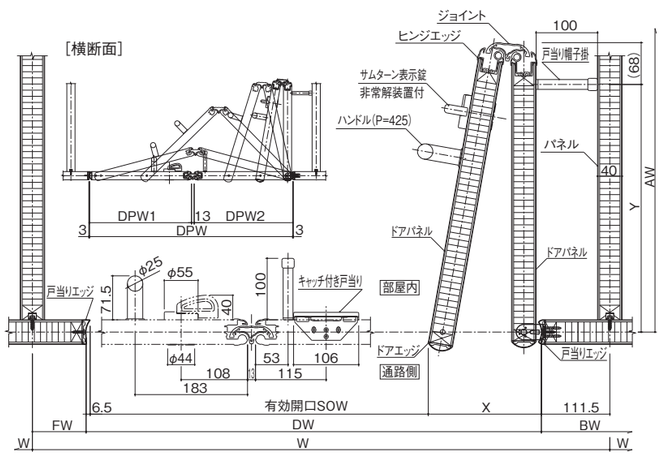

※有効開口寸法によってロックや取っ手の位置が変わります。CB-VW、CB-VTタイプもございます。詳しくは単品カタログをご覧ください。

アルミアールエッジ CB-ARX

スマートなエッジと豊富なカラーで、意匠性の高い空間を演出。

従来商品よりもさらにスリムになったエッジと、豊富な表面材カラーでハイセンスなトイレ空間を実現します。エッジは、アルミ色とパネル同色の焼付塗装仕上げからお選びいただけ、細部までこだわった統一感のある雰囲気をつくりだします。

※スタンドタイプ、フルパネルタイプがございます。

仕様表

パネル・ドア（厚さ40mm）	表面材	高圧メラミン樹脂化粧板 オレフィンシート貼面材
	枠　材	木製
	充填材	ペーパーコア
	エッジ	アルミニウム押出形材　アルマイトクリア/焼付塗装仕上げ
笠木		アルミニウム押出形材　アルマイトクリア/焼付塗装仕上げ
2WAY材、ジョイント材 壁レール		アルミニウム押出形材 焼付塗装仕上げ
グレビティヒンジ		ステンレス製
ロック		
巾木		

安心を高める仕様

■指はさみ防止機構

開閉時のすき間が小さく一定のため、指をはさむ危険性を未然に防ぐことができます。わずかなすき間をなくしてさらなる安心・安全にこだわっています。

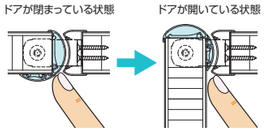

■Rコーナー

ブースの角そのものが丸い大型のRコーナーです。（R=25）

■非常時外開き仕様【特許取得済】

ドアが内開きの場合、利用者がブース内で倒れるなどの異常事態にも迅速な救助が可能です。また、のぞき見防止機能もプラスされ、安心と安全を両立しました。

操作動画はこちらをご覧ください。

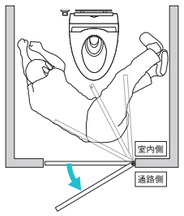

詳細図

W	DW	AW	OH
MAX 1800	550 600 MAX 800	MAX 1230 （ジョイント仕様 MAX 1820）	MAX 2100 （フルパネル仕様* CH MAX 2500）

※2500<CH≦3000もご対応可能です。ご相談ください。
●コマニー品番以外のオレフィンシートでは、対応寸法が異なる場合があります。
●EWの最小寸法は巾木仕様75mm、脚金物仕様87.5mmです。
●ご要望により、ペーパーホルダー・ロータンク補強はご指定の位置へ取付けが可能です。（別途）

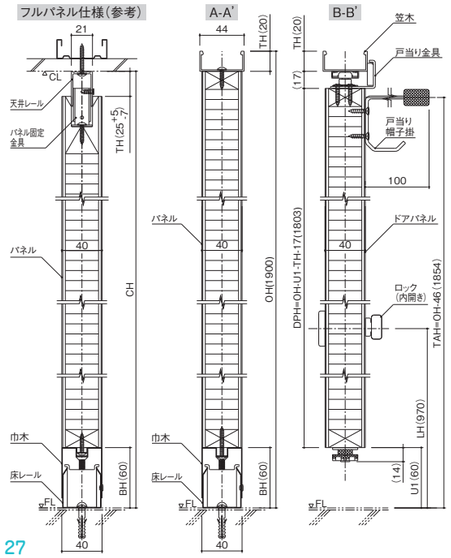

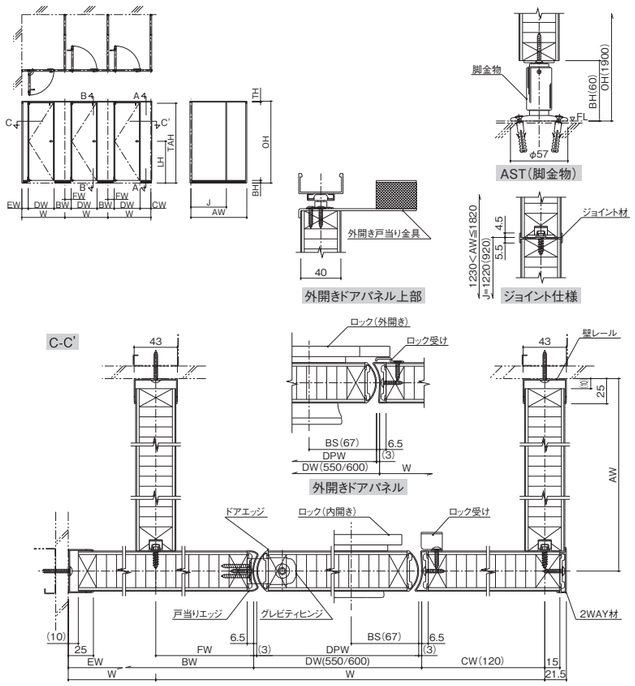

多機能トイレブース

多彩なバリアフリードアを採用。さまざまな設置条件に対応できます。

多様な設置条件に対応するバリアフリードアを採用。使いやすさに配慮し、出入口は各種吊り戸をご用意。出入り時に障害となる床の段差も無くしています。車椅子の方も無理な体勢をとることなく、軽い力で開閉操作ができます。

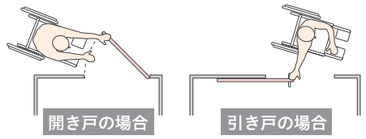

■ロック

指の不自由な人でも簡単に操作できる当社オリジナルユニバーサルデザインになっています。
※非常解錠装置付

ロック（NA-30）

表示窓

■引き戸ハンドル

ステン鏡面
(P=425)

■戸当りゴム

グレー
※半自動タイプは、その他のカラーも対応可能です。

手動タイプ

軽い力で開け閉めができる手動タイプ

扉厚は、しっかりとした40mmを採用。手動式のシンプルな機構のため、長くお使いいただけます。

	有効開口幅 SOW	有効開口高 YH
基本寸法	600	1880
製作可能最小寸法	400	1480
製作可能最大寸法	900	2080

ハンドル・ロック基本寸法

LH	1025
MO	665
P	425

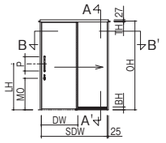

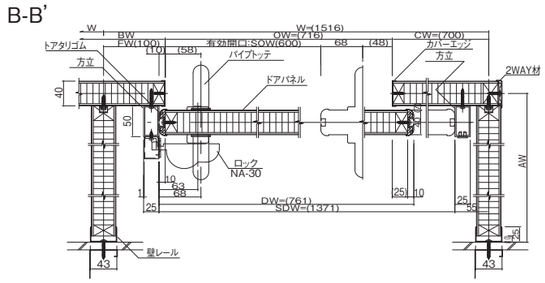

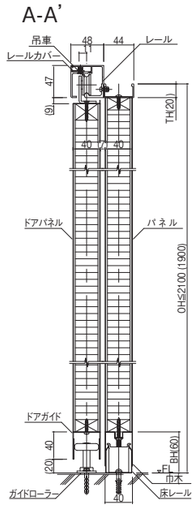

半自動タイプ CBMSD（常時開タイプ・常時閉タイプ）

スリムな点検カバーの半自動タイプ

扉厚は36mmを採用し、軽い扉のメリットを最大限に引き出します。半自動タイプは、扉の閉め忘れもなく、安全にゆっくり閉鎖するため、不特定多数の方が利用される場所におすすめです。

※2連引き戸もございます。詳しくはお問い合わせください。

	有効開口幅 SOW	有効開口高 YH
基本寸法	900	1780
製作可能最小寸法	650	1680
製作可能最大寸法	1050	1980

ハンドル・ロック基本寸法

LH	1025
MO	665
P	425

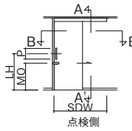

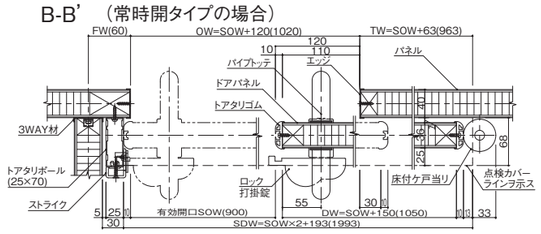

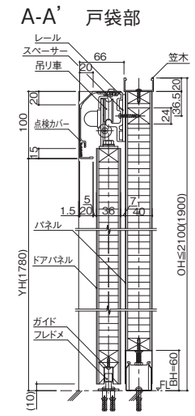

CR-S 不燃壁面パネル手術室仕様

先端技術を支える高機能の超洗浄空間を提案。

耐薬品性能を高めた塗装も対応可能です。また、静電気障害や壁面への微粒子の付着を防ぐ帯電防止塗装が用意されています。

仕様表

壁・天井パネル	表面材	溶融亜鉛メッキ鋼板（SGCC）t 0.6mm
	裏打材	石膏ボード t 12.5mm
目地部気密方法		シリコンシーリング
不燃認定番号		NM−3212

※シャーカステン・機材戸棚・照明等の取付けについては別途ご相談ください。
※パネルWはMAX1200mmです。

詳細図

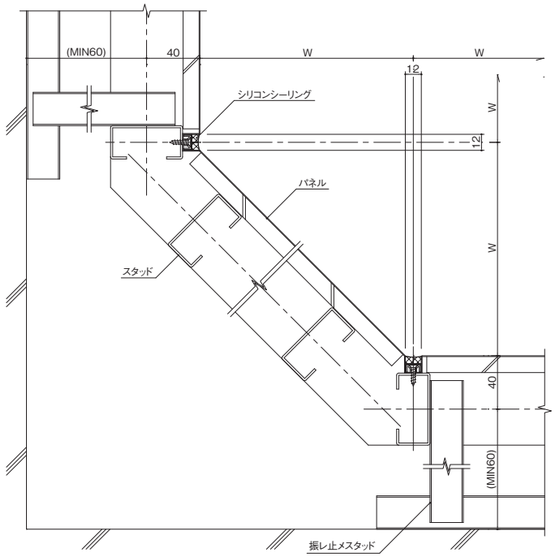

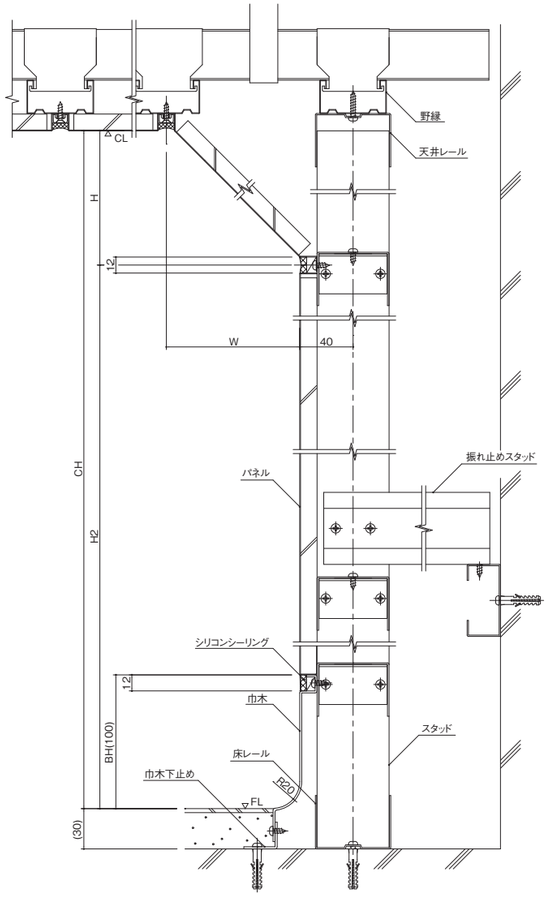

Remote cabin

安心して様々なオンライン対応ができる個室ブース

患者様にとってもご家族様にとっても面会は大切な機会。笑顔やあたたかい言葉に励まされ、心がやすらぐ空間づくりをサポートします。また、オンライン診療やセミナー、学会など様々な場面でご利用いただけます。

仕様表

パネル	表面材	カラー鋼板（CCDt0.5）
		冷間圧延鋼板（SPCCt0.5／t0.6）塗装仕上げ
		プリント鋼板（木目エココート鋼板）（SECCt0.6）
	充填材	不燃処理コア
ガラス部	ガラス枠	アルミニウム合金押出形材（A6063S−T5）塗装仕上げ
	種類	フロート板ガラス
		型板ガラス
	ガスケット	塩化ビニール
ドア	表面材	カラー鋼板（CCDt0.5）
		冷間圧延鋼板（SPCCt0.5／t0.6）塗装仕上げ
		プリント鋼板（木目エココート鋼板）（SECCt0.6）
	充填材	不燃処理コア
	ドアエッジ・窓縁	アルミニウム合金押出形材（A6063S−T5）塗装仕上げ
	ロック	LE24−1BS=64 美和ロック
		OPJBS= 美和ロック
	ドアクローザ	PTS−7001（ニュースター）
	丁番	リング入5管丁番 末広金具 2丁番
部材	笠木	アルミニウム合金押出形材（6005−T5）塗装仕上げ
	巾木	溶融亜鉛メッキ鋼板（SGCCt0.5）塗装仕上げ
	ポスト	アルミニウム合金押出形材（6005−T5）塗装仕上げ
	スタッド	冷間圧延鋼板（SPCCt1.2）塗装仕上げ

■3つの安心ポイント

- 静かな環境
- プライバシー保護
- 抗菌 抗ウイルス コーティング※

※コンフォートクラスのみ別途

■天井クローズド仕様

天井クローズド仕様で会話の音声漏れを軽減することができます。
天井には換気ファン・消火設備が付属します。
照明はリモートキャビン専用ブラケットとLEDダウンライトからお選びいただけます。

換気ファン・消火設備付属

リモートキャビン専用ブラケット

LEDダウンライト

カラータイプ

ブラックアウトタイプ

オールブラックタイプ

ウッドモダンタイプ

モデルバリエーション

コンフォートクラス
気軽に利用したい時に

ビジネスクラス
L字のデスクで広々と利用可能

ファーストクラス
ゆったりと利用したい時に

リモートキャビン ダブル
付き添い者の方と一緒に利用可能

Empower all Life

コマニー株式会社

〒923-8502 石川県小松市工業団地1-93
https://www.comany.co.jp/

販売ネットワーク

□お問い合わせ・ご相談はお客様相談係へ
月曜～金曜（土・日・祝祭日を除く） 9:00AM～5:00PM 0120-832-323

第10版

○このカタログの内容は2025年5月現在のものです。○商品改良のため予告なく仕様を変更する場合があります。あらかじめご了承ください。
○カタログの写真は印刷のため、商品の色と多少異なる場合があります。

A0031-⑩-1-300