COMANY

クリーンルームパーティションシステム

CLEAN ROOM
PARTITION SYSTEM

COMANY
Empower all Life

コマニー株式会社

〒923-8502 石川県小松市工業団地1-93
https://www.comany.co.jp/

販売ネットワーク

□お問い合わせ・ご相談はお客様相談係へ
月曜～金曜（土・日・祝祭日を除く） 9:00AM～5:00PM 0120-832-323

第2版

○このカタログの内容は2021年11月現在のものです。○商品改良のため予告なく仕様を変更する場合があります。あらかじめご了承ください。
○カタログの写真は印刷のため、商品の色と多少異なる場合があります。

A1802-②-1-500

INDEX

ICR/BCR

工業用クリーンルーム
GMP・HACCP対策クリーンルーム ---- 03,04

パーティション

パネルバリエーション ---------- 05,06
CR−4　両面鋼板パネル／部分脱着タイプ ----- 07
CR−8　両面鋼板パネル／汎用タイプ ----- 08
CR−1　片面鋼板パネル／両面タイプ ----- 09
CR−S　片面鋼板パネル／片面タイプ ----- 10
PLシール仕様
両面鋼板パネル／スタッド式 ---------- 11

ド ア

PAT　パーフェクトエアタイトドア ---------- 12
SAT　セミエアタイトドア ---------- 13
ZAT　ゼロタイトドア ---------- 14

天 井

パネル天井バリエーション ---------- 15
CR−C1　パネル天井／片面タイプ --------- 16
CR−C2　パネル天井／歩行可能タイプ ----- 17
CR−C3　パネル天井／歩行可能タイプ ----- 18

目的に応じたクリーン化と、レイアウト変更、拡張性に優れる製造空間づくりを支援します。

電子・電機・精密機器製造業界では、高度な製品品質を確保する。
薬品や化粧品、食品製造業界では、消費者に安心して選ばれる製品を提供する。
今、あらゆる業界でクリーンルームの設置が広がっています。
コマニーでは、お客さまのご要望に応じた仕様や、
人や物の動線を配慮したレイアウトのご提案を通して、
高品質・安心・安全な製品作りのお手伝いをいたします。

クリーンルームの4つの原則
クリーンルームに異物を

❶ 持ち込まない

・材料、機器は洗浄して搬入
・室圧制御（室内から室外への気流状態）
・人の出入りはエアシャワーより行う

❷ 発生させない

・無塵衣着用
・発塵しやすい材料、備品は使わない
・ムダな動きを行わない

❸ 堆積させない

・清掃しやすい構造、ゴミ溜りをつくらない設計
・露出は少なく凹凸の無い設計
・帯電させない、除電する

❹ 排除する

・発塵部付近で排気する
・塵埃を製品に付着させない気流形状をつくる

ICR/BCR
Industrial Clean Room　Biological Clean Room

工業用クリーンルーム/
GMP・HACCP対策
クリーンルーム

機能性、耐震性に優れた クリーンルーム パーティションシステム

コマニーのクリーンルーム パーティションシステムは、クリーンルーム4原則に準拠した清浄度管理機能、作業環境改善機能などの各種機能、ユーティリティ（使いやすさ）に優れています。また、各製品は静的・動的試験を行い、耐久性・耐震性を確認して地震災害によるリスクを最小限に抑えます。先進のパネル工法をご採用いただくことで、目的に応じたクリーン化と変化に強い製造空間づくりを支援します。

1 スピーディな施工で高品質

施工性に優れたパネル式工法なので、施工現場では組み立てるだけ。築造式に比べ工期が短く、高いコストパフォーマンスと安定した品質を実現します。

2 スペースを最大限に有効活用

お客様のニーズや工場のスペースに合せた柔軟な対応が可能。通常の部屋をクリーンルームへ改修したり、レイアウト変更も容易に対応できます。

3 高い気密性で外界の空気を遮断

パネルの連結部や天井、床などのジョイント部分にさまざまな気密処理を施すことで、部材接合部からの空気の漏れを遮断します。

4 関連機器の取付も容易

パスボックスやエアシャワー、圧力調整ダンパー、リターングリルなどの取付が可能です。収納庫、見学窓などの設計が容易に行えます。

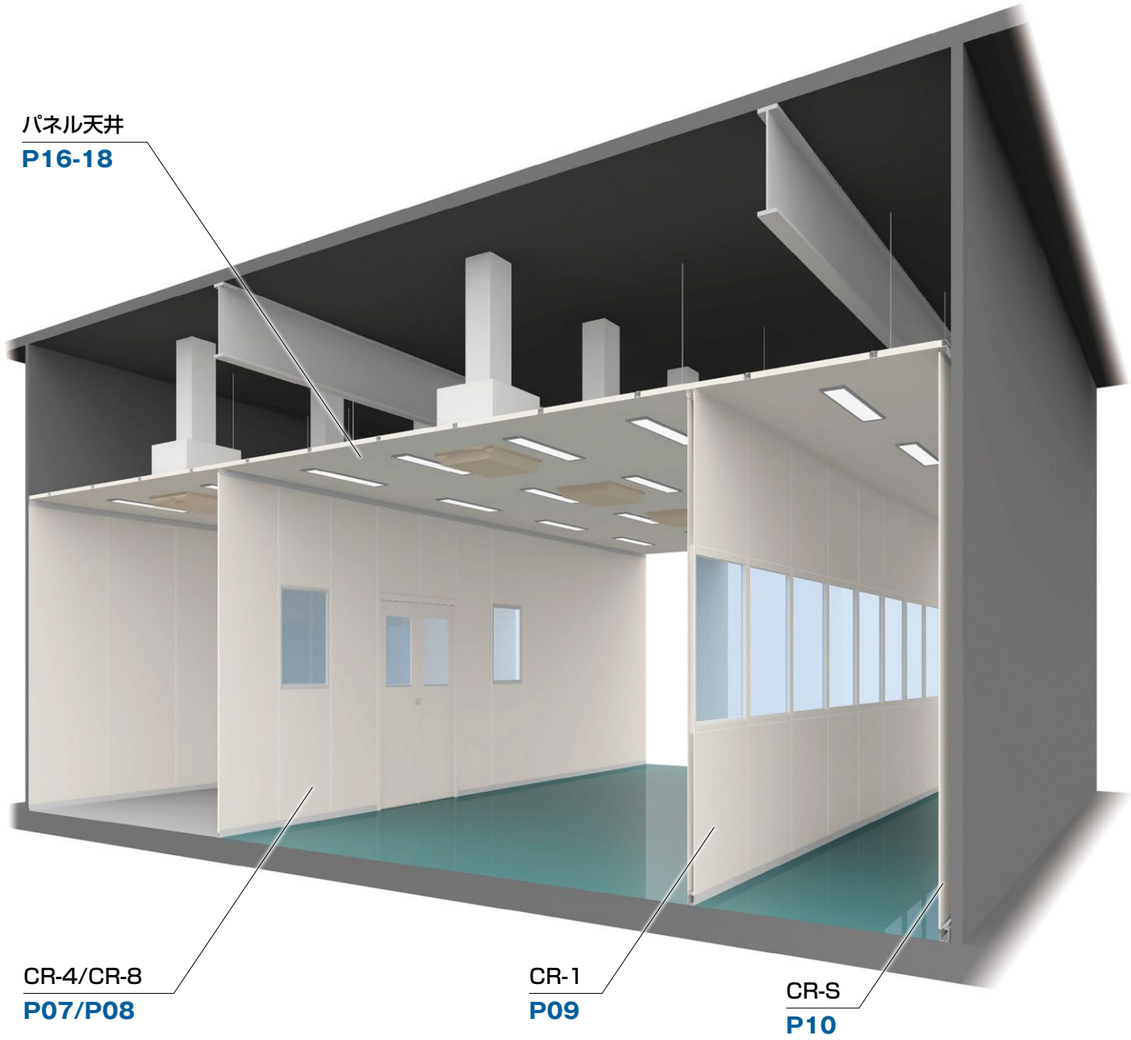

耐震強度確認試験

実大試験体を加振台に設置し「東日本大震災」「阪神淡路大震災」「熊本地震」「新潟県中越地震」などの地震動を再現し、製品の安全性を確認しています。

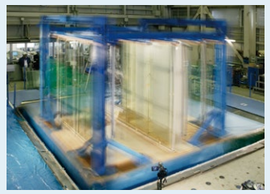

機能塗装

要求機能に応じて、帯電防止塗装や抗菌塗装をご用意しています。

帯電防止塗装		抗菌塗装	
静電気障害や壁面への微粒子の付着を防ぎます。表面抵抗値10^8Ω·cm以下		抗菌剤は、安全性、持続性に優れた無機銀系抗菌剤を使用しています。	

注）機能塗装の対応色には制限があります。あらかじめご確認ください。

BCR

GMP・HACCP対策の環境づくりもご支援します。お見積りのご相談から設置後のアフターサービスまで一括管理にて フルサポートします。

詳しくは別途ご相談ください。

パネルバリエーション

用途で選べる豊富なバリエーションをラインナップ

短期間で高品質、かつ経済性に優れたクリーンルームを実現する
コマニーのクリーンルーム・パーティション。そのパネルバリエーションは多岐にわたります。
それぞれ高い不燃性など、多くの特長を備えています。

※改正建築基準法の性能規定化に基づき、不燃認定材料は準不燃材料および難燃材料としても認定されます。

		両面鋼板パネル		片面鋼板パネル		片面鋼板パネル	両面鋼板パネル		
タイプ		部分脱着タイプ	汎用タイプ	両面タイプ		片面タイプ	スタッド式		タイプ
商品名		CR-4(→P07)	CR-8(→P08)	CR-1(→P09)		CR-S(→P10)	PLシール仕様(→P11)		商品名
ディテール		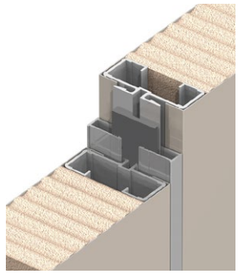	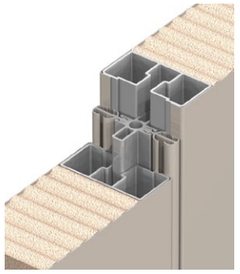	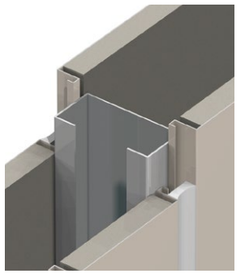		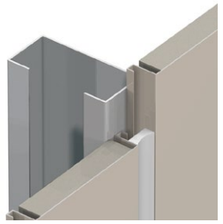	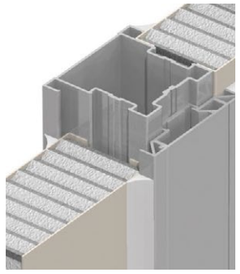		ディテール
不燃性能		○	○	○		○	○		不燃性能
充填材・裏打材		不燃処理コア※	不燃処理コア※	石膏ボード(厚12.5㎜)		石膏ボード(厚12.5㎜)	不燃処理コア※		充填材・裏打材
熱貫流率		K=3.020W／m^2·k (パネル厚42㎜)	K=3.020W／m^2·k (パネル厚42㎜)	—		—	—		熱貫流率
不燃認定番号		NM-4115(1)	NM-4115(1)	NM-3212		NM-3212	NM-4115(1)		不燃認定番号
標準表面材		カラー鋼板 t0.4	カラー鋼板 t0.4	カラー鋼板 t0.5 (焼付塗装鋼板 t0.5/t0.6)		カラー鋼板 t0.4	カラー鋼板 t0.47 (焼付塗装鋼板 t0.6/t0.8)		標準表面材
製作モジュール(mm)	W	900	900	900·1200		900	908·1208	W	製作モジュール(mm)
	H	6,000(MAX)	6,000(MAX)	3,000(標準)		3,000(標準)	3,000(C.P.PタイプMAX) 2,600(C.PタイプMAX)	H	
	厚さ	42	42	13.5(パネル)		13.5(パネル)	36	厚さ	
気密方法(目地)		アルミ化粧目地 気密ゴム(EPDM)	気密ゴム (エラストマー)	シーリング		シーリング	—		気密方法(目地)
気密方法(パネル・部材)		気密ゴム (EPDM)	気密ゴム (EPDM)	シーリング		シーリング	シーリング		気密方法(パネル・部材)

※ケイ酸マグネシウムコアに変更可能

CR-4

部分脱着タイプ

- 取りはずし組立が自由自在に可能
- アウトガス対策に適したノンシール仕様タイプ
- アルミ化粧目地によって挟みこむ構造体のため、シールレスでも十分な気密性能を確保
- CH最大6,000mmまでパネル1枚で可能

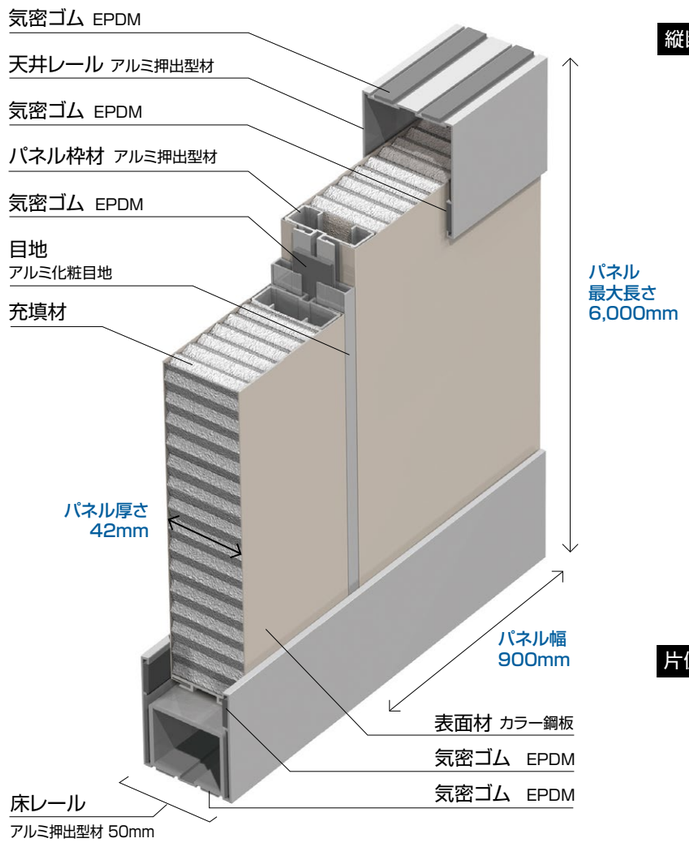

縦断面

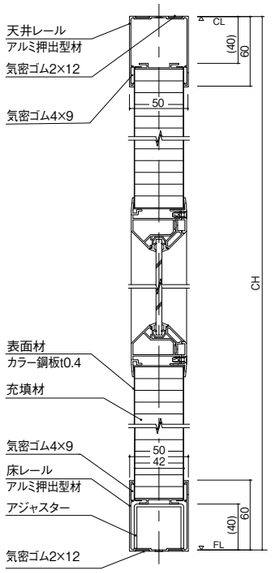

片側施工例

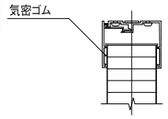

横断面

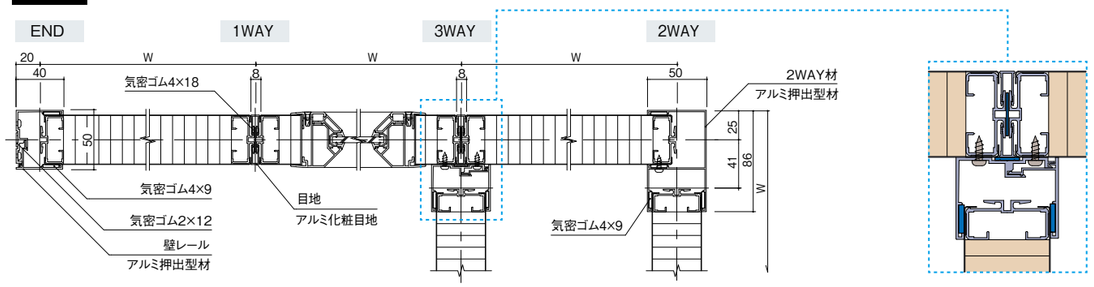

パネル構造方式	部分脱着タイプ
気密方法(目地)	アルミ化粧目地 気密ゴム(EPDM)
気密方法(パネル・部材)	気密ゴム(EPDM)
パネル厚	42㎜
パネル標準モジュール(W)	900㎜
1枚パネルCH(MAX)	MAX 6,000㎜

表面材(標準)	カラー鋼板
充填材	不燃処理コア 不燃
	ケイ酸マグネシウムコア 不燃
天井レール	アルミ押出形材
床レール	アルミ押出形材
部分脱着	可能

CR-8

汎用タイプ

- アウトガス対策に適したノンシール仕様とシーリング仕様の2タイプ
- 露出する気密パッキンにはエラストマーを使用
- CH最大6,000mmまでパネル1枚で可能

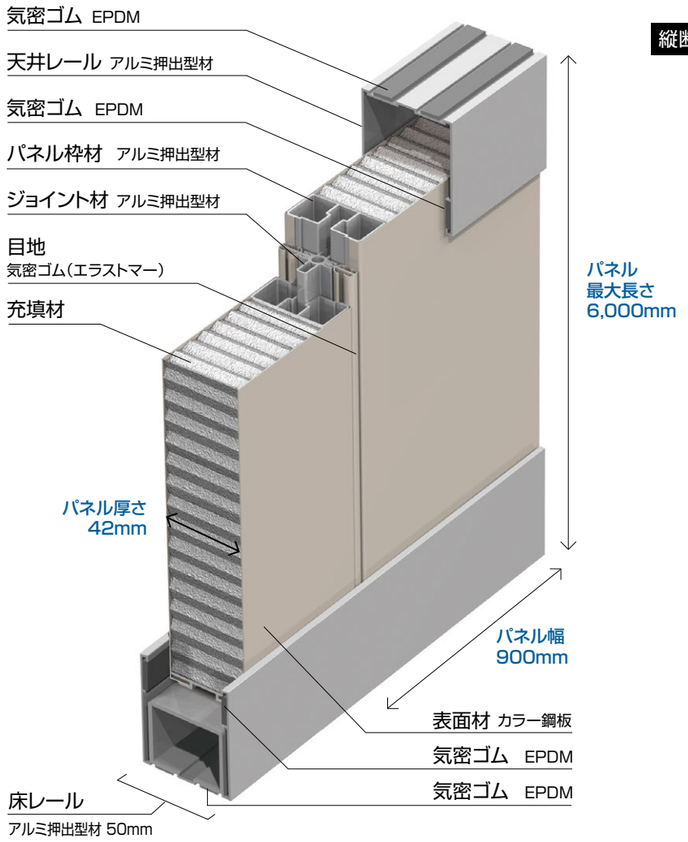

縦断面

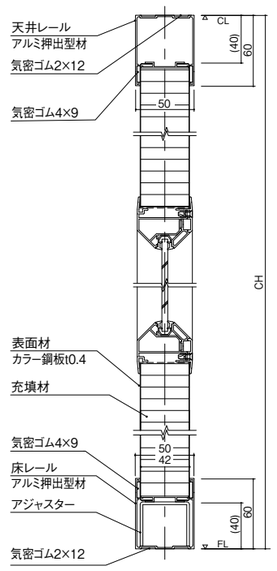

横断面

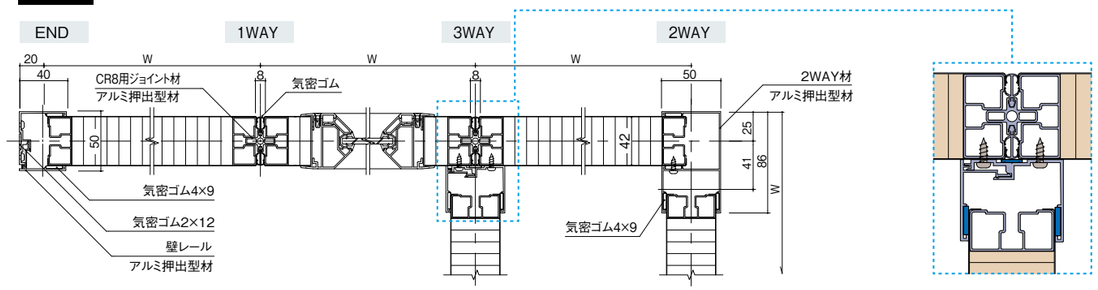

パネル構造方式	汎用タイプ
気密方法(目地)	気密ゴム(エラストマー)・シーリング
気密方法(パネル・部材)	気密ゴム(EPDM)・シーリング
パネル厚	42㎜
パネル標準モジュール(W)	900㎜
1枚パネルCH(MAX)	MAX 6,000㎜
表面材(標準)	カラー鋼板

充填材	不燃処理コア 不燃
	ケイ酸マグネシウムコア 不燃
天井レール	アルミ押出形材
床レール	アルミ押出形材
部分脱着	不可

CR-1

両面タイプ

- 表裏分割パネルタイプで内部の中空部を利用し、設備の埋込、配線・配管が容易
- 中空部にロックウールを充填することにより、遮音・断熱性能が向上

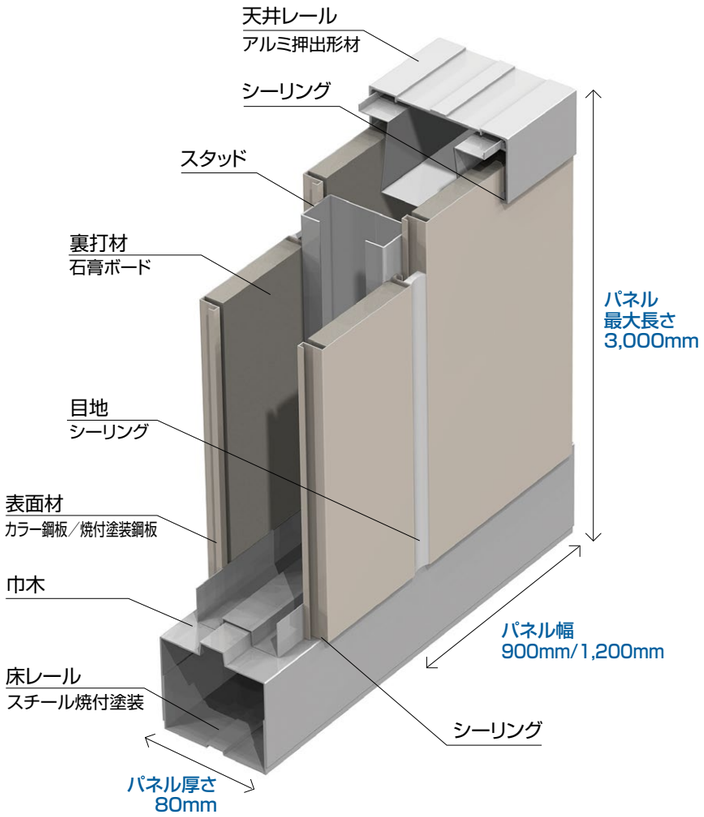

縦断面

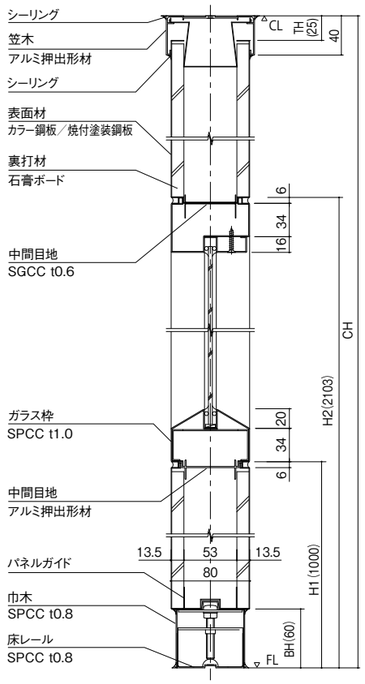

横断面

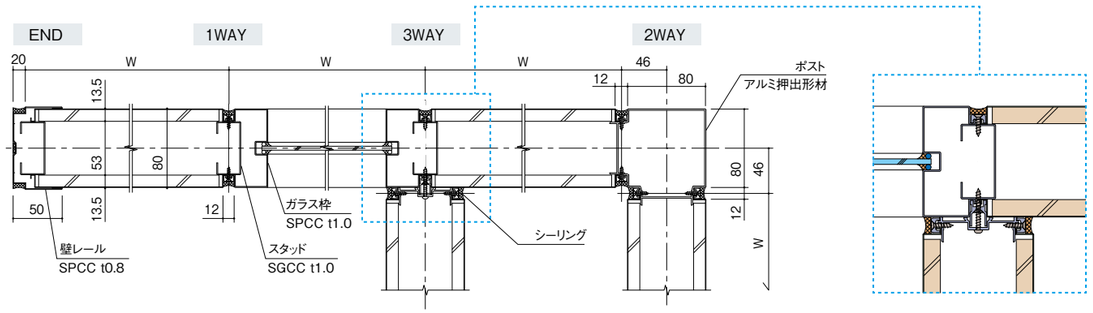

パネル構造方式	両面タイプ
気密方法(目地)	シーリング
気密方法(パネル・部材)	シーリング
パネル厚	80㎜
パネル標準モジュール(W)	900㎜/1,200㎜
1枚パネルCH(MAX)	MAX 3,000㎜

表面材(標準)	カラー鋼板／焼付塗装鋼板
裏打材	石膏ボード 厚12.5㎜ 不燃
充填材	グラスウール充填可 遮音
天井レール	アルミ押出形材
床レール	スチール焼付塗装
部分脱着	可能

CR-S

片面タイプ

- 構造躯体壁面などの片面仕上の場合に採用
- パーティション下地に取付。LGS下地や防火区画壁への直張りも可能
- CH最大3,000mmまでパネル1枚で可能

■パーティション下地取付

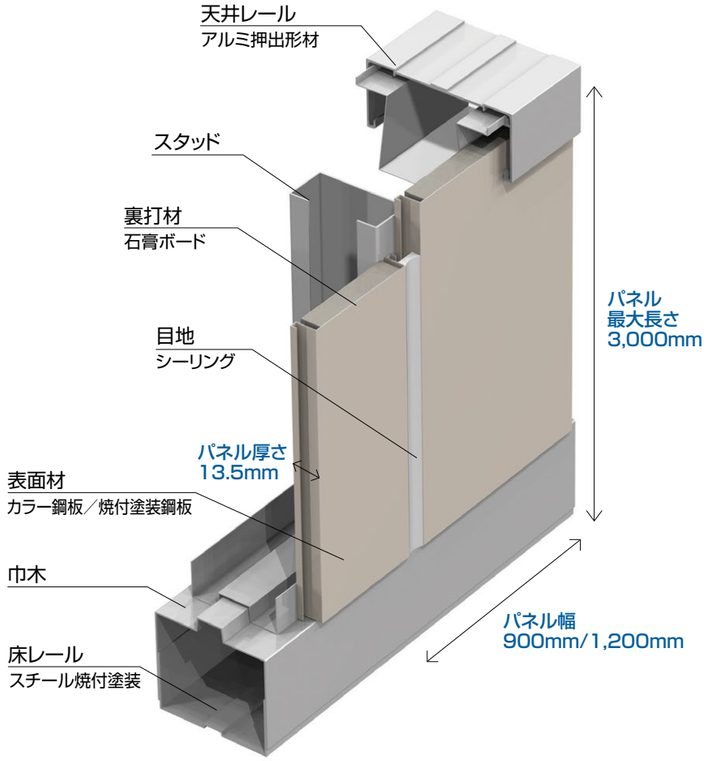

縦断面

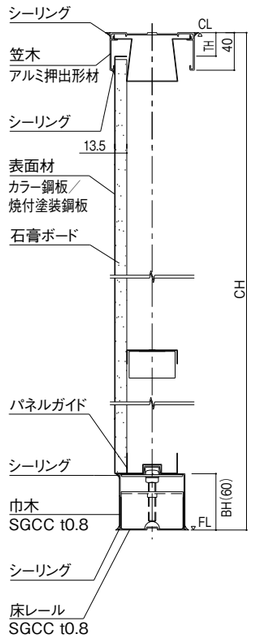

横断面

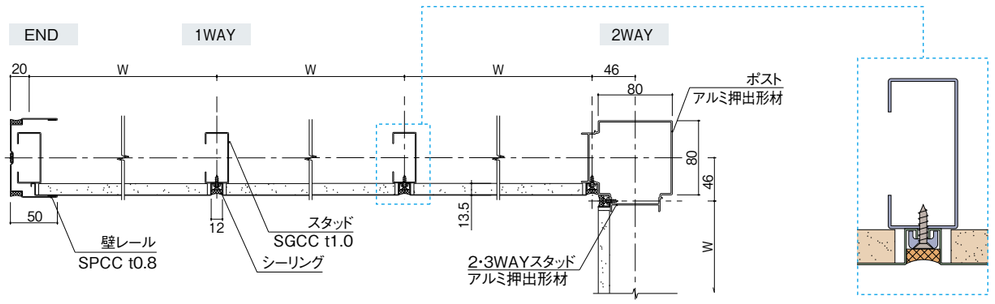

パネル構造方式	片面タイプ
気密方法(目地)	シーリング
気密方法(パネル・部材)	シーリング
パネル厚	13.5㎜
パネル標準モジュール(W)	900㎜/1,200㎜
1枚パネルCH(MAX)	MAX 3,000㎜

表面材(標準)	カラー鋼板／焼付塗装鋼板
裏打材	石膏ボード厚12.5㎜ 不燃
充填材	グラスウール充填可
天井レール	アルミ押出形材・スチール
床レール	スチール焼付塗装
部分脱着	可能

PLシール仕様

スタッド式

■ 製造現場に最も普及しているパーティションをベースにしたシール仕様

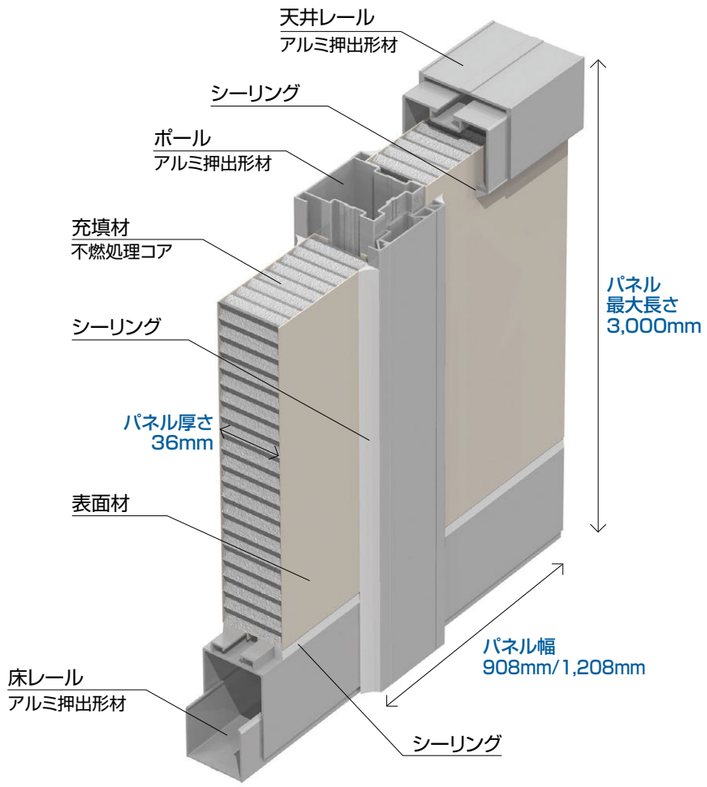

縦断面

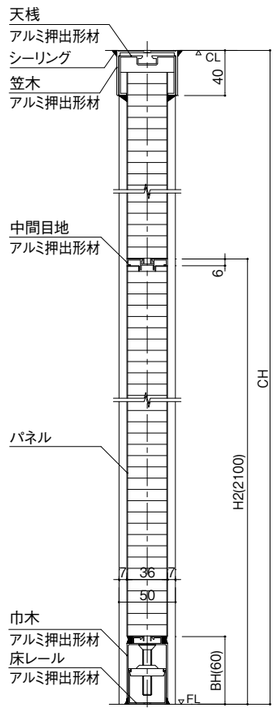

横断面

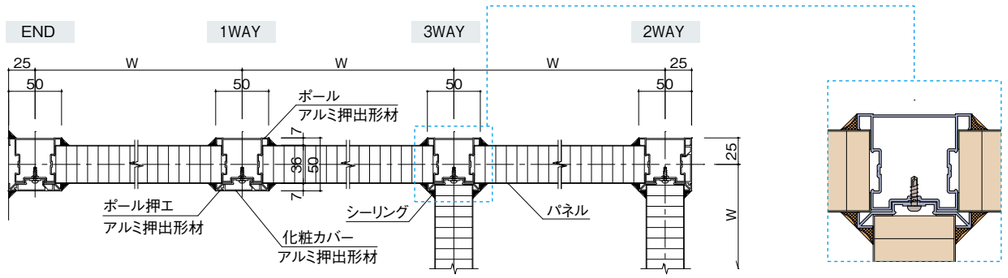

パネル構造方式	両面タイプ
気密方法(パネル・部材)	シーリング
パネル厚	36㎜
パネル標準モジュール(W)	908㎜/1,208㎜
1枚パネルCH(MAX)	MAX 3,000㎜

表面材(標準)	カラー鋼板/焼付塗装鋼板
充填材	不燃処理コア 不燃 ケイ酸マグネシウムコア 不燃
天井レール(笠木)	アルミ押出形材
床レール・巾木	アルミ押出形材
部分脱着	可能

PAT

パーフェクトエアタイトドア

■ 気密性 A-4等級
■ 高い気密性を要求される場合に使用

CR-1PAT(縦断面)

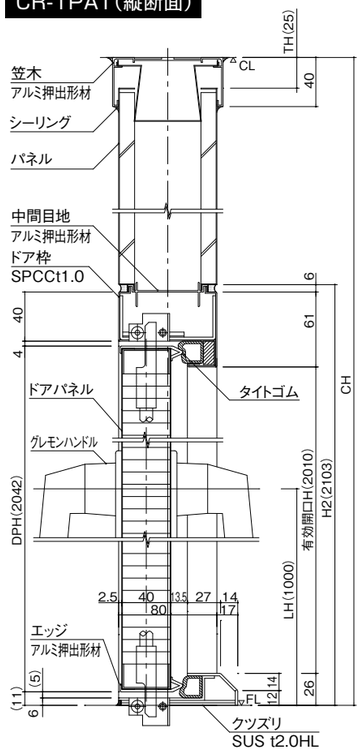

CR-1片開きPAT(横断面)

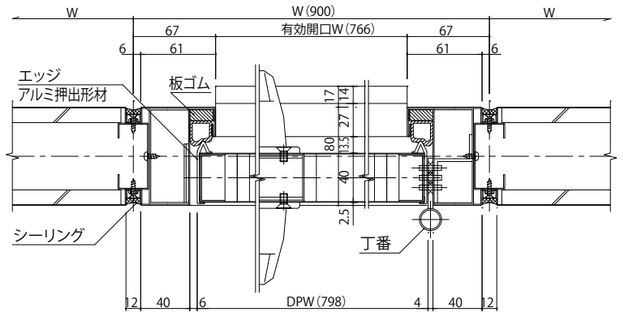

CR-1親子・両開きPAT(横断面)

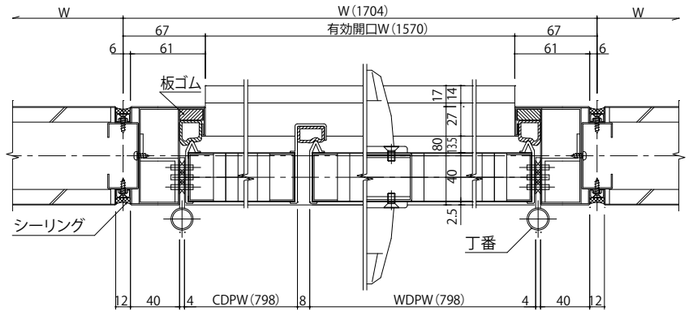

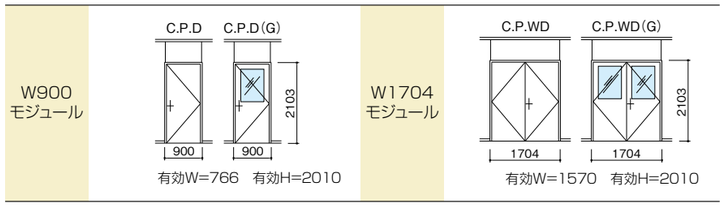

パネル厚	40㎜
パネル表面材	焼付塗装鋼板
パネル充填材	ペーパーコア

ドア枠表面材	焼付塗装鋼板
丁番(3枚吊り)	SUS−2K−5KJ−3t型(中西)
ロック	GT50 BS−64(美和ロック)

■設備搬入用大型ドア
生産設備機械搬入用の大型ドアの取付が可能です(詳しくは別途ご相談ください)。

SAT

セミエアタイトドア

- 気密性 A-3等級
- 気密性を要求される場所で使用

CR-1SAT(縦断面)

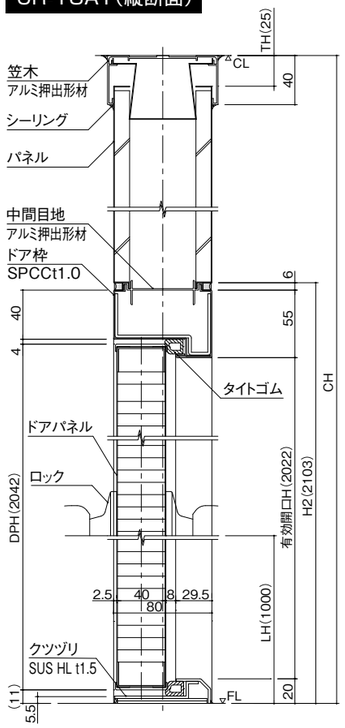

CR-1片開きSAT(横断面)

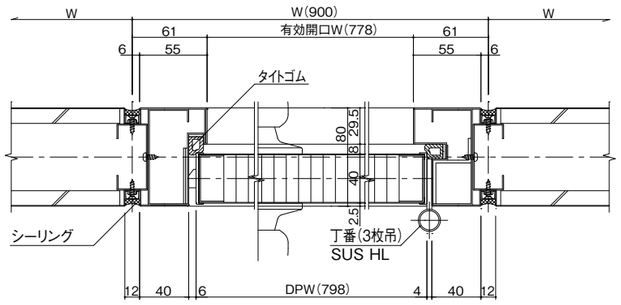

CR-1親子･両開きSAT(横断面)

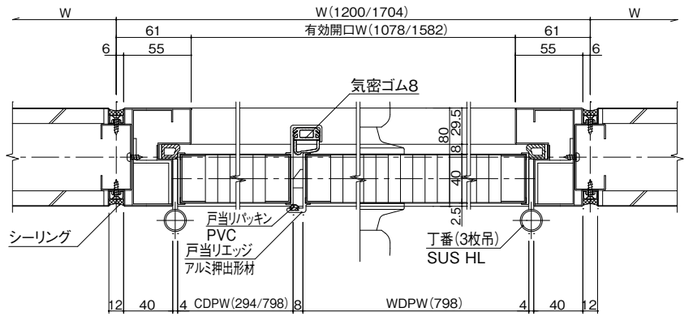

W900 モジュール	C.P.D / C.P.D(G) 900 / 900 2103 有効W=778 有効H=2022	W1200 モジュール	C.P.DD / C.P.DD(G) 1200 / 1200 2103 有効W=1078 有効H=2022	W1704 モジュール	C.P.WD / C.P.WD(G) 1704 / 1704 2103 有効W=1582 有効H=2022

パネル厚	40㎜
パネル表面材	カラー鋼板/焼付塗装鋼板
パネル充填材	ペーパーコア

ドア枠表面材	焼付塗装鋼板
丁番(3枚吊り)	SUS-2K-5KJ-3t型(中西)
ロック	HMW-1 BS-100(美和ロック)

■設備搬入用大型ドア
生産設備機械搬入用の大型ドアの取付が可能です（詳しくは別途ご相談ください)。

ZAT

ゼロタイトドア

- 気密性 A-3等級
- 台車などの通行がある場所で使用

CR-1ZAT(縦断面)

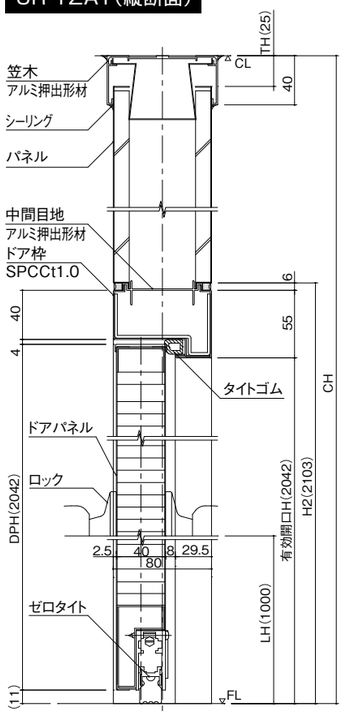

CR-1片開きZAT(横断面)

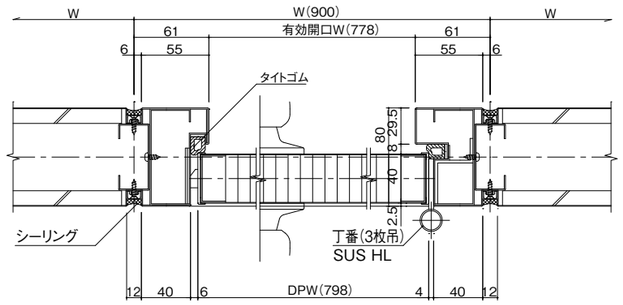

CR-1親子･両開きZAT(横断面)

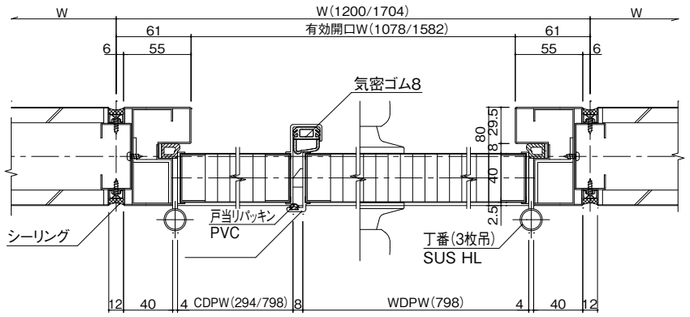

W900 モジュール	C.P.D / C.P.D(G) 900 / 900 2103 有効W=778 有効H=2042	W1200 モジュール	C.P.DD / C.P.DD(G) 1200 / 1200 2103 有効W=1078 有効H=2042	W1704 モジュール	C.P.WD / C.P.WD(G) 1704 / 1704 2103 有効W=1582 有効H=2042

パネル厚	40㎜
パネル表面材	カラー鋼板/焼付塗装鋼板
パネル充填材	ペーパーコア

ドア枠表面材	焼付塗装鋼板
丁番(3枚吊り)	SUS-2K-5KJ-3t型(中西)
ロック	HMW-1 BS-100(美和ロック)

■設備搬入用中型･大型ドア
生産設備機械搬入用の中型･大型ドアも可能です（詳しくは別途ご相談ください）

パネル天井 バリエーション

CR-C1

片面タイプ

- 不燃認定パネル(石膏ボードを裏打ち)
- 一般的な軽天下地に片面パネルを直張り
- 目地部はシーリングにより気密性を確保

タイプ	軽天直貼りタイプ	歩行可能タイプ	歩行可能タイプ
商品名	CR−C1	CR−C2	CR−C3
ディテール	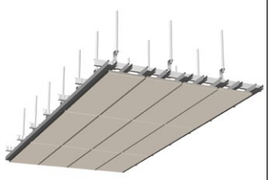	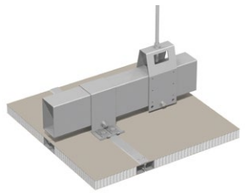	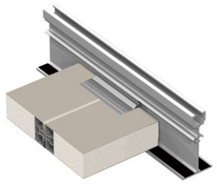
不燃性能	○	○	○
充填材・裏打材	石膏ボード(厚12.5mm)	不燃処理コア／ロックウール	不燃処理コア
不燃認定番号	NM−3212	NM−4115(1) NM−5234(1)	NM−4115(1)
標準表面材	スチール焼付塗装	スチール焼付塗装	カラー鋼板
製作モジュール(W×L)	MAX 600mm×1800mm	MAX 1200mm×2500mm	MAX 900mm×2500mm
パネル厚さ	13.5mm	36mm	42mm
気密方法(目地)	シーリング	シーリング	気密ゴム(EPDM) 気密ゴム(エラストマー)

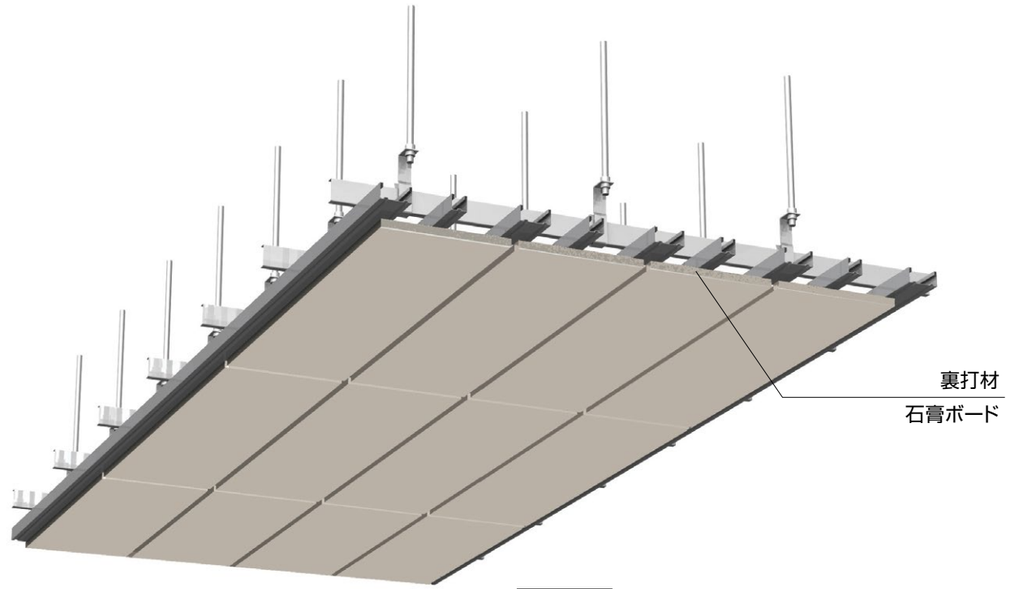

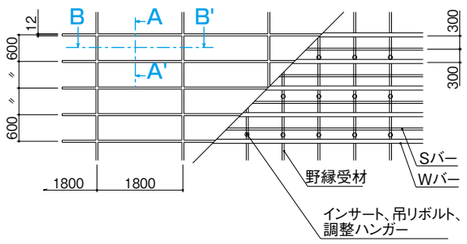

A-A'断面

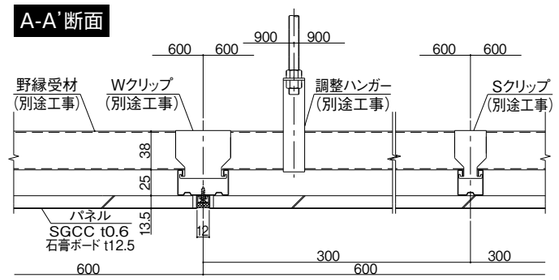

B-B'断面

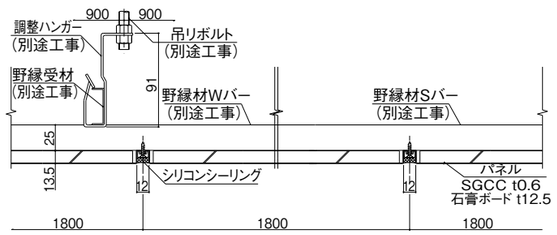

■照明・点検口・ダクト開口などについては別途ご相談ください。
■天井下地は別途工事、シリコンシーリングの工事範囲については別途ご相談ください。

パネル構造方式	片面タイプ
気密方法	シーリング
パネル厚	13.5㎜
パネル標準モジュール(W)	600㎜×1,800㎜

表面材(標準)	スチール焼付塗装
裏打材	石膏ボード厚12.5㎜ 不燃
部分脱着	可能
歩　行	不可

ウレタン塗装

CR-C2

歩行可能タイプ

- 天井内でのメンテナンス作業性を向上させる歩行可能タイプ
- 目地部はシーリングにより気密性を確保

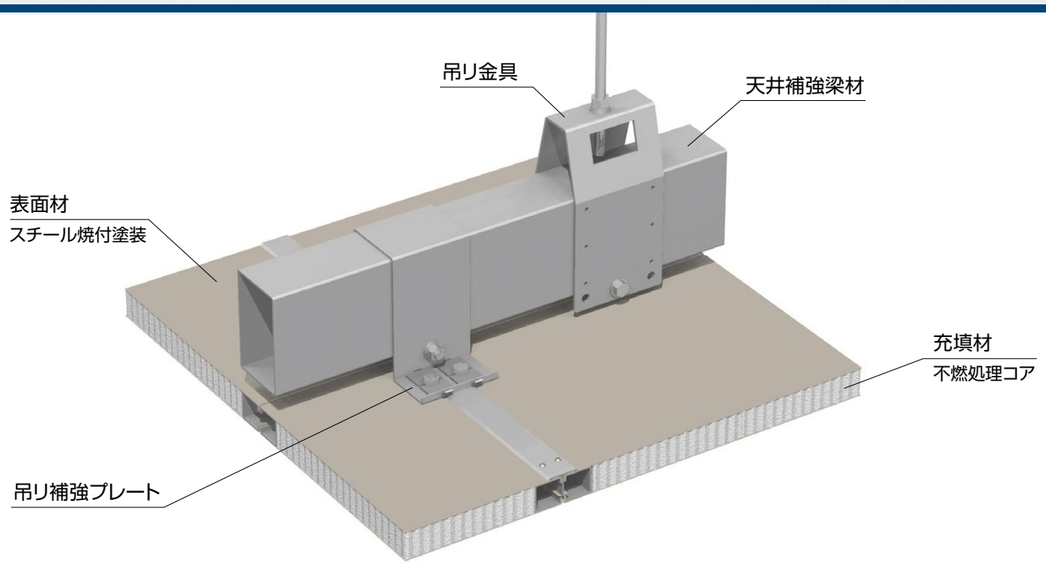

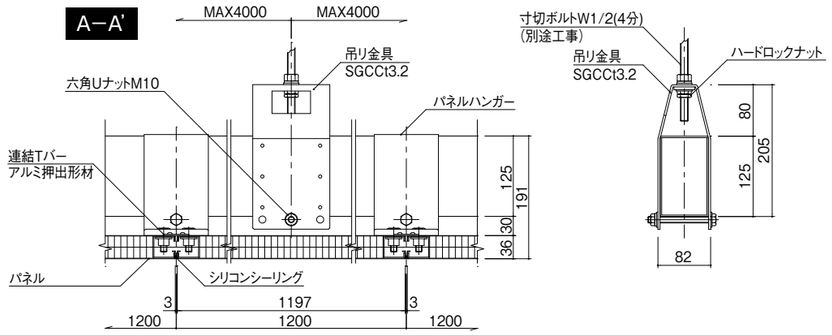

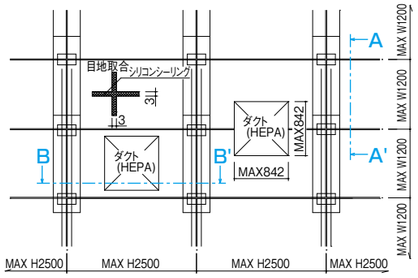

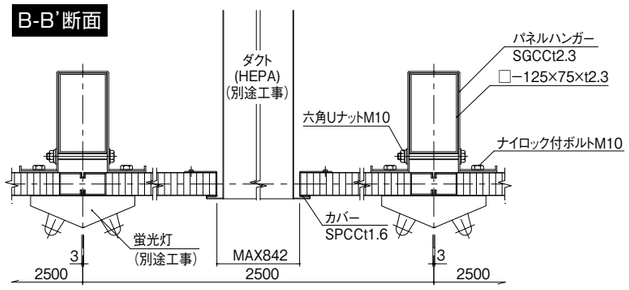

パネル構造方式	歩行可能タイプ
気密方法(目地)	シーリング
パネル厚	36㎜
パネル製作モジュール(W×L)	MAX1,200㎜×2,500㎜
表面材(標準)	スチール焼付塗装

充填材	不燃処理コア	不燃
	ロックウール	不燃 断熱
部分脱着	可能	
歩行	可能	

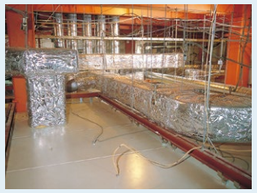

CR-C3

歩行可能タイプ

- 天井内でのメンテナンス作業性を向上させる歩行可能タイプ
- アウトガス対策に適したノンシール仕様タイプも可能
- 天井チャンバーパネルとして、システム天井吊り下げタイプのTバーも可能

■歩行天井

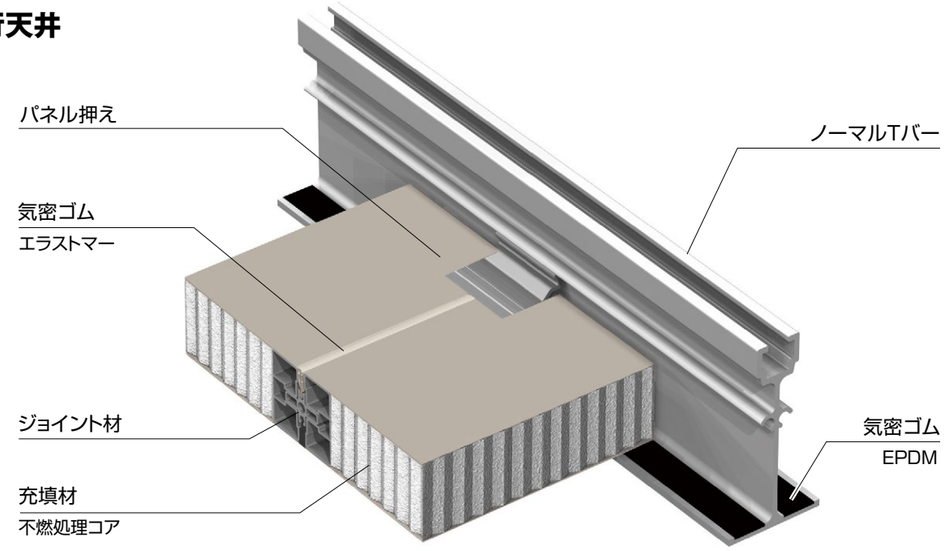

歩行天井

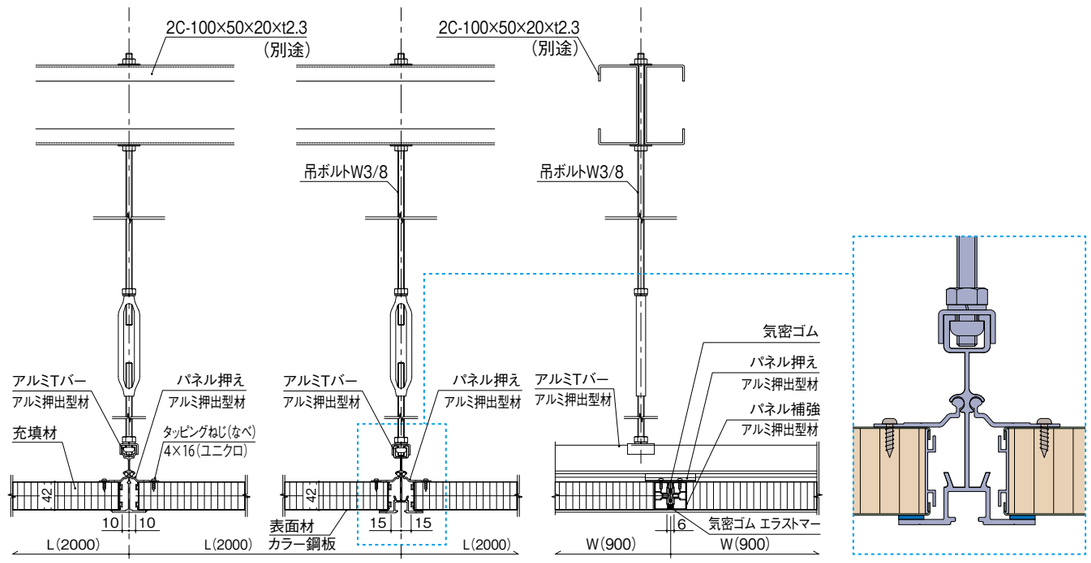

パネル構造方式	歩行可能タイプ
気密方法	気密ゴム(EPDM) 気密ゴム(エラストマー)
パネル厚	42㎜
標準モジュール(W)	900㎜×2,500㎜
表面材(標準)	カラー鋼板

充填材	不燃処理コア	不燃
部分脱着	可能	
歩　行	可能	